Třpytivé světlo

MASTERColour CDM-TD

Kompaktní vysoce účinné výbojky se stabilní barvou světla a třpytivým světlem po celou dobu životnosti.

Výhody

- Stabilní barevný dojem po celou dobu životnosti
- Vysoká účinnost výbojky vede k nižším provozním nákladům
- Dlouhá životnost ve srovnání s běžnými a halogenovými žárovkami ale také s MHN/W-TD výbojkami
- Díky poměrně nízkému výdeji tepla se mohou nakupující i zaměstnanci cítit lépe
- Všechny typy mají UV-blok pro nižší riziko blednutí

Vlastnosti

- Třpytivé bílé světlo
- Vynikající barevné podání
- Přímá náhrada pro klasické halogenidové výbojky s hořákem z křemenného skla (MHN/W-TD)
- Poloha svícení: vodorovně +/-45°

Aplikace

- V obchodech, výlohách, kancelářích a veřejných budovách
- Dekorativní venkovní osvětlení: reflektorové osvětlení fasád, soch a monumentů

Varování a bezpečnost

- Používejte pouze v plně uzavřených svítidlech, a to i během zkoušení (IEC61167, IEC 62035, IEC60598)
- Svítidlo musí mít schopnost pojmout horké součásti světelného zdroje v případě jeho prasknutí.
- Světelné zdroje mohou využívat předřadník s elektronickým nebo elektromagnetickým ovládáním
- Ovládací předřadníky musí obsahovat detekci konce životnosti (IEC61167, IEC 62035).
- Je velmi nepravděpodobné, že by rozbití světelného zdroje mělo jakýkoli vliv na vaše zdraví. Pokud se světelný zdroj rozbije, vyvětrejte místnost po dobu 30 minut a odstraňte rozbité součásti, ideálně s použitím rukavic. Vložte je do uzavřeného plastového sáčku a ten zaneste do nejbližšího sběrného místa k recyklaci. Nepoužívejte vysavač.

Změna údajů vyhrazena

MASTERColour CDM-TD

Rozměrové výkresy

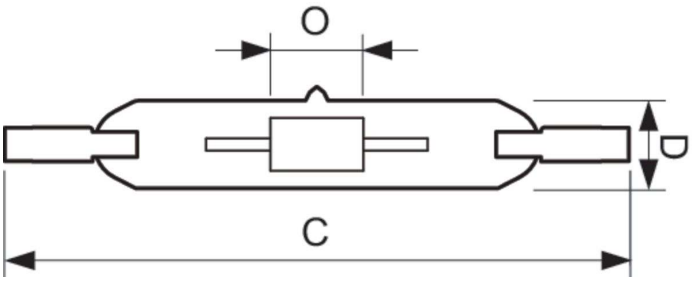

Product	D (max)	D	O	C (max)
MASTERC CDM-TD 150W/830 RX7s 1CT	22 mm		10 mm	137,43 mm
MASTERC CDM-TD 150W/942 RX7s 1CT	22 mm		10 mm	137,43 mm
MASTERC CDM-TD 70W/830 RX7s 1CT/12	22 mm		8 mm	119,63 mm
MASTERC CDM-TD 70W/942 RX7s 1CT/12	22 mm	0,75 in	7 mm	119,63 mm

Obecné informace	
Patice krytky	RX7s
Provozní poloha	P45
Řízení a stmívání	
Stmívatelné	Ne
Mechanické a materiály	
Povrchová úprava žárovky	Čiré
Tvar žárovky	T22

Světelně technické

Order Code	Full Product Name	Jmenovitá souřadnice chromatičnosti na ose X	Jmenovitá souřadnice chromatičnosti na ose Y	Barevné konstrukce	Jmenovitá náhradní teplota chromatičnosti	Index podání barev (CRI)	Měrný výkon (jmen.) (nom.)	Světelný tok
19784915	MASTERColour CDM-TD 150W/830 RX7s 1CT	0,434	0,398	Teplá bílá (WW)	3000 K	88	87 lm/W	12 750 lm
20025915	MASTERColour CDM-TD 150W/942 RX7s 1CT	0,371	0,366	Studená bílá (CW)	4200 K	96	90 lm/W	13 650 lm
19782515	MASTERColour CDM-TD 70W/830 RX7S 1CT/12	0,434	0,398	Teplá bílá (WW)	3000 K	80	85 lm/W	6 000 lm
20002015	MASTERColour CDM-TD 70W/942 RX7S 1CT/12	0,371	0,366	Studená bílá (CW)	4200 K	92	76 lm/W	5 450 lm

Provozní a elektrické

Order Code	Full Product Name	Napětí (jmen.)	Spotřeba energie
19784915	MASTERColour CDM-TD 150W/830 RX7s 1CT	98 V	147,0 W
20025915	MASTERColour CDM-TD 150W/942 RX7s 1CT	103 V	152,0 W

Order Code	Full Product Name	Napětí (jmen.)	Spotřeba energie
19782515	MASTERColour CDM-TD 70W/830 RX7S 1CT/12	94 V	71,0 W
20002015	MASTERColour CDM-TD 70W/942 RX7S 1CT/12	90 V	71,5 W

Certifikace a použití

MASTERColour CDM-TD

Order Code	Full Product Name	Spotřeba energie kWh/ 1000 h	Obsah rtuti (Hg) (max.)	Obsah rtuti (Hg) (jmen.)
19784915	MASTERColour CDM-TD 150W/830 RX7s 1CT	147 kWh	10,2 mg	10,23 mg
20025915	MASTERColour CDM-TD 150W/942 RX7s 1CT	152 kWh	8,3 mg	8,29 mg
19782515	MASTERColour CDM-TD 70W/830 RX7S 1CT/12	71 kWh	3,4 mg	3,4 mg
20002015	MASTERColour CDM-TD 70W/942 RX7S 1CT/12	72 kWh	4,7 mg	4,8 mg

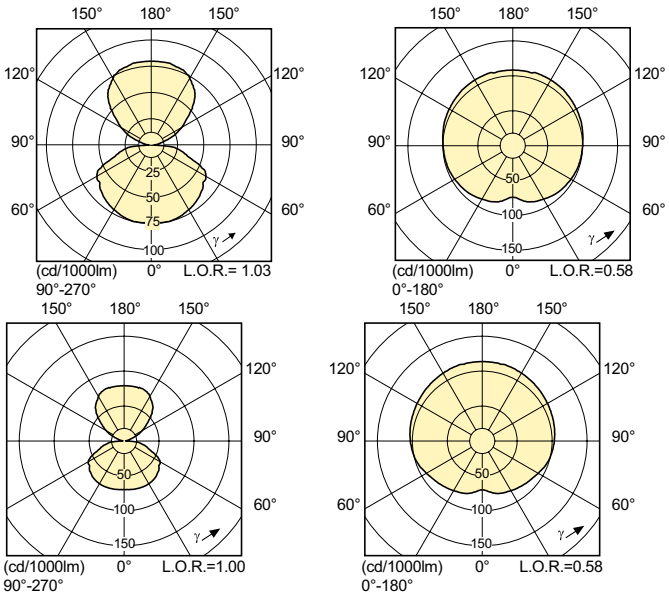

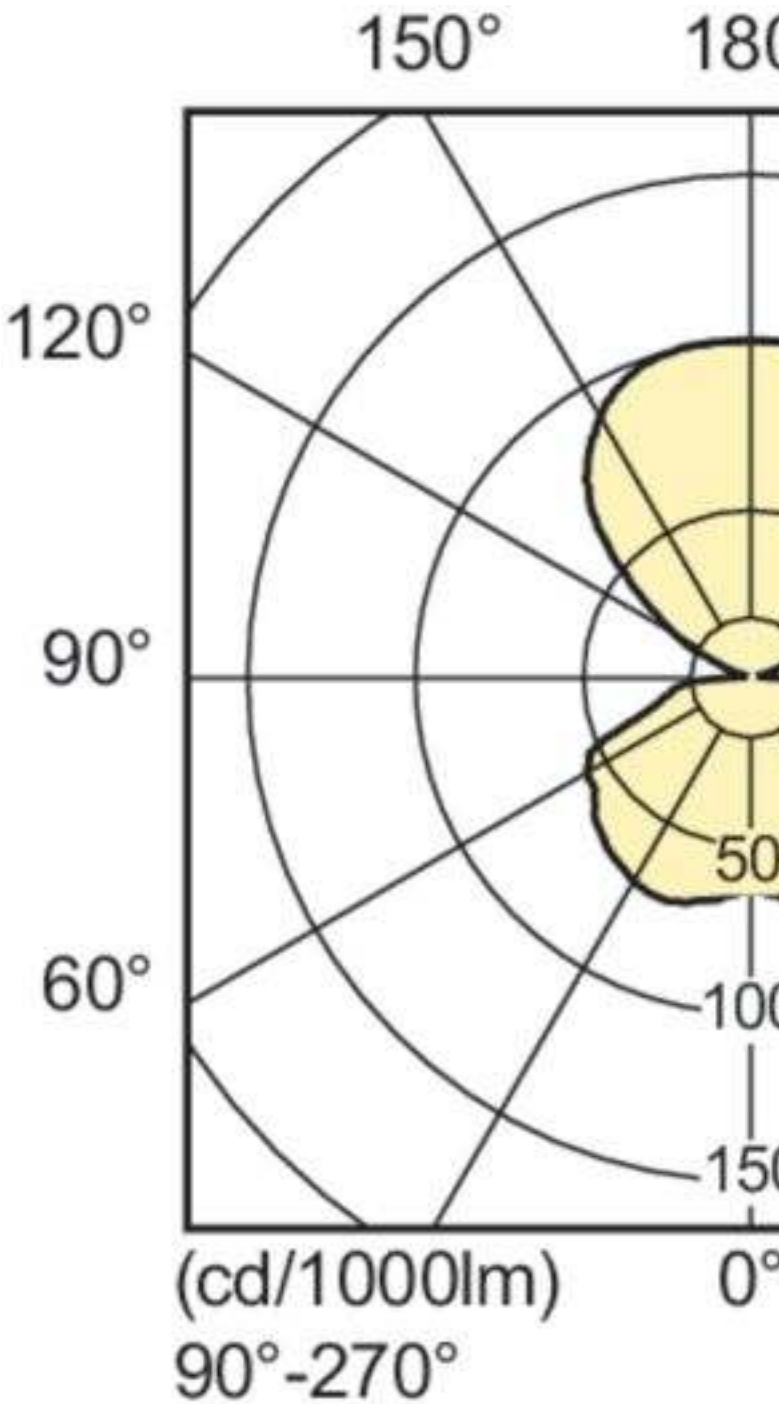

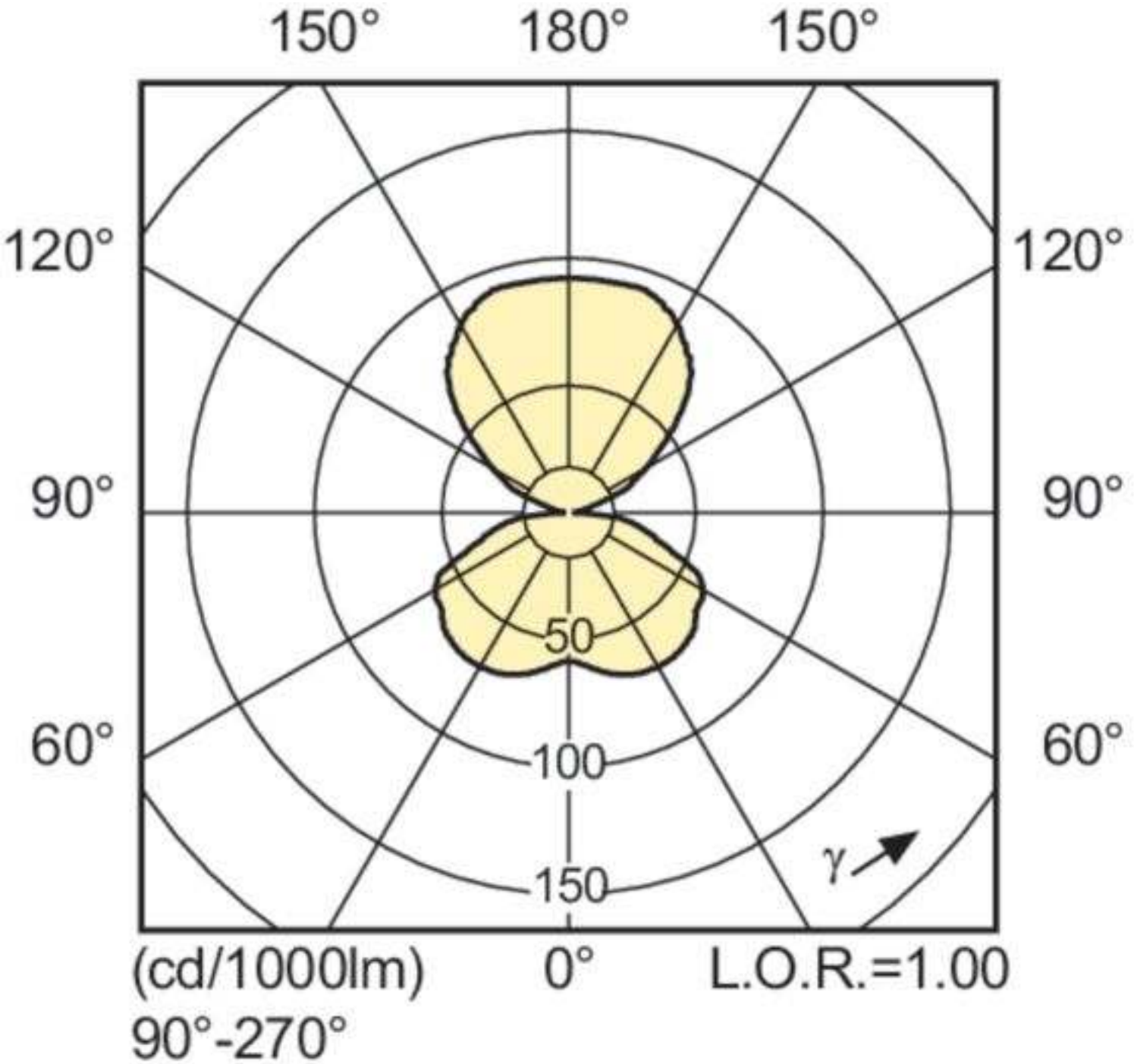
150°
180°
150°
120°
120°
90°
90°
60°
60°
50
100
150
γ
(cd/1000lm)
0°
L.O.R.=1.00
90°-270°

© 2023 Signify Holding Všechna práva vyhrazena. Společnost Signify nezaručuje přesnost ani úplnost zde uvedených informací a nenese odpovědnost za případné události, k nimž může dojít v důsledku bezvýhradné důvěry v tyto informace. Informace obsažené v tomto dokumentu nepředstavují obchodní nabídku a nejsou součástí cenové nabídky ani smlouvy, pokud to ovšem společnost Signify nepotvrdí. Všechny ochranné známky jsou majetkem společnosti Signify Holding nebo příslušných vlastníků.

www.lighting.philips.com
2023, Srpen 2 - Změna údajů vyhrazena