A solução LED acessível

CorePro LEDtube InstantFit HF

CorePro LEDtube InstantFit HF é uma solução LED acessíveladequada para a substituição de lâmpadas fluorescentes T8. Proporciona um efeito de iluminação natural para utilização em aplicações de iluminação geral,bem como uma poupança de energia imediata.Trata-se, portanto, de uma solução ecológica.

Benefícios

- Minimiza os custos de iluminação globais
- Oferece a atualização mais económica e mais fácil para a tecnologia de iluminação LED

Características

- Elevada eficiência energética
- Longa duração
- Instalação fácil; substituição adaptável das lâmpadas T8 existentes em instalações com balastros eletrónicos (HF)
- Fator de formato convencional para encaixe em luminárias existentes
- Sem mercúrio

Aplicação

- Parques de estacionamento e parques de estacionamento cobertos
- Instalações industriais e armazéns
- Sinalização

CorePro LEDtube InstantFit HF

Versions

Desenho dimensional

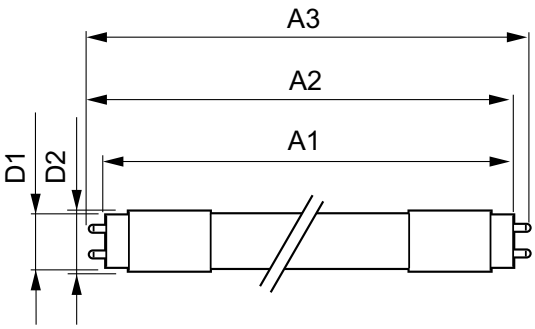

Product	D1	D2	A1	A2	A3
CorePro LEDtube HF 600mm 9W865 T8 G	27,9 mm	28 mm	589,8 mm	595,7 mm	604 mm
CorePro LEDtube HF 600mm 9W840 T8 G	27,9 mm	28 mm	589,8 mm	595,7 mm	604 mm

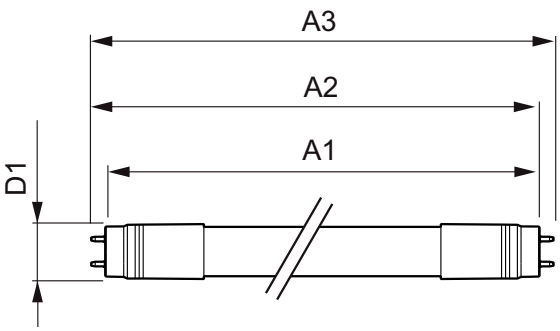

Product	D	A1	A2	A3
CorePro LEDtube HF 1200mm 15W840 T8 G	27,9 mm	1199,4 mm	1205,3 mm	1213,6 mm

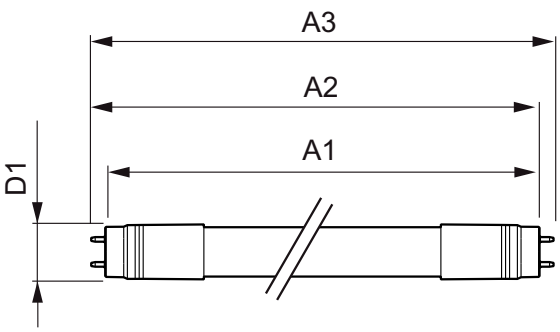

Product	D	A1	A2	A3
CorePro LEDtube HF 1500mm 20W865 T8 G	27,9 mm	1500 mm	1505,9 mm	1514,2 mm

CorePro LEDtube InstantFit HF

Controles e regulação	
Regulável	false

Dados elétricos e de funcionamento	
Tensão (Nom.)	30-80 V
Tempo de arranque (Nom.)	0,5 s

Informações gerais	
Casquilho	G13
Vida útil nominal (Nom.)	30000 h
Vida útil nominal (horas)	30000 h
Ciclo de comutação	50000X

Dados técnicos de luminosidade	
Índice de restituição cromática (Nom.)	83
Llmf no final da vida útil nominal (Nom.)	70 %

Temperatura	
Temperatura ambiente (Máx.)	45 °C
Temperatura ambiente (Mín.)	-20 °C
Temperatura de armazenamento (Máx.)	65 °C
Temperatura de armazenamento (Mín.)	-40 °C

Aprovação e aplicação

Order Code	Full Product Name	Consumo de energia kWh/ 1000 h	Etiqueta de Eficiência Energética (EEL)
65217600	CorePro LEDtube HF 600mm 9W840 T8 G	12 kWh	A
65219000	CorePro LEDtube HF 600mm 9W865 T8 G	12 kWh	A
59205200	CorePro LEDtube HF 1500mm 20W865 T8 G	25 kWh	A+
58127800	CorePro LEDtube HF 1200mm 15W840 T8 G	19 kWh	A+

Dados elétricos e de funcionamento

Order Code	Full Product Name	Frequência de entrada	Potência equivalente	Potência (Nominal) (Nom.)
65217600	CorePro LEDtube HF 600mm 9W840 T8 G	-	-	9 W
65219000	CorePro LEDtube HF 600mm 9W865 T8 G	-	-	9 W
59205200	CorePro LEDtube HF 1500mm 20W865 T8 G	20000-75000 Hz	58 W	20 W
58127800	CorePro LEDtube HF 1200mm 15W840 T8 G	20000-75000 Hz	36 W	15 W

Dados técnicos de luminosidade (1/2)

Order Code	Full Product Name	Ângulo do feixe (Nom.)	Código da cor	Temperatura de cor correlacionada (Nom.)	Fluxo luminoso (Nom.)
65217600	CorePro LEDtube HF 600mm 9W840 T8 G	-	840	4000 K	800 lm
65219000	CorePro LEDtube HF 600mm 9W865 T8 G	-	865	6500 K	800 lm
59205200	CorePro LEDtube HF 1500mm 20W865 T8 G	240 °	865	6500 K	2000 lm
58127800	CorePro LEDtube HF 1200mm 15W840 T8 G	-	840	4000 K	1600 lm

Dados técnicos de luminosidade (2/2)

CorePro LEDtube InstantFit HF

Order Code	Full Product Name	Fluxo luminoso (nominal) (Nom.)	Ângulo do feixe nominal
65217600	CorePro LEDtube HF 600mm 9W840 T8 G	800 lm	-
65219000	CorePro LEDtube HF 600mm 9W865 T8 G	800 lm	-

Order Code	Full Product Name	Fluxo luminoso (nominal) (Nom.)	Ângulo do feixe nominal
59205200	CorePro LEDtube HF 1500mm 20W865 T8 G	2000 lm	240 °
58127800	CorePro LEDtube HF 1200mm 15W840 T8 G	1600 lm	-

Temperatura

Order Code	Full Product Name	Máxima na caixa em T (Nom)
65217600	CorePro LEDtube HF 600mm 9W840 T8 G	60 °C
65219000	CorePro LEDtube HF 600mm 9W865 T8 G	60 °C
59205200	CorePro LEDtube HF 1500mm 20W865 T8 G	55 °C
58127800	CorePro LEDtube HF 1200mm 15W840 T8 G	45 °C

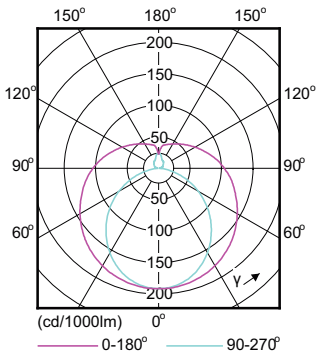

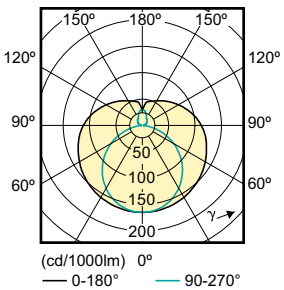

© 2019 Signify Holding Todos os direitos reservados. A Signify não fornece quaisquer representações ou garantia relativamente à exatidão ou integridade das informações aqui incluídas e não será responsável por qualquer ação com base nas mesmas. As informações apresentadas neste documento não se destinam a qualquer oferta comercial e não constituem parte de qualquer proposta ou contrato, salvo acordo em contrário com a Signify. Todas as marcas comerciais registadas são propriedade da Signify Holding ou dos respetivos proprietários.