EFix TCS260

TCS260 1x35W/830 HFS M6 WH

EFix surface mounted, 1, 35 W, 830 barwa ciepło-biała, HF Standard, Matowa optyka podwójny raster paraboliczny zamknięty, Biel

Linia opraw EFix TL5 to wyspecjalizowany, ekonomiczny wybór nowatorskiego oświetlenia, które umożliwia osiągnięcie znacznych oszczędności w zakresie energii w momencie zastąpienia starych instalacji elektromagnetycznych najnowszymi technologiami oferowanymi przez firmę Philips. Parametry optyczne linii, zgodne z najnowszą normą EN-12464, zapewniają ulepszoną jakość oświetlenia we wszystkich aplikacjach. Stosowane w połączeniu z osprzętem o wysokiej częstotliwości świetlówki Philips Master TL5 pozwalają uzyskać znaczne oszczędności energii. Oszczędności te mogą być jeszcze większe dzięki zastosowaniu czujnika światła dziennego Luxsense zintegrowanego w oprawie. Praktyczny projekt opraw EFix łączy zarówno wersje do montażu na powierzchni (TCS260) jak i do zawieszania (TPS262). Dzięki łatwo zdejmowanej osłonie przedniej wiązka może być regulowana dla zapewniania oświetlenia bezpośredniego lub bezpośredniego/pośredniego. Oprawa EFix jest dostarczana z lampami i w wersji gotowej do montażu, co skraca czas instalacji. Przeznaczona do wbudowania oprawa EFix TBS260 uzupełnia linię opraw Philips przeznaczonych do oświetlenie ogólnego w biurach i sklepach.

Dane produktu

Informacje ogólne	
Kod rodziny lamp	TL5 [TL5]
Osprzęt	HFS [HF Standard]
Rodzina produktów	TCS260 [EFix surface mounted]
Tier	Wydajność
Sterownik wbudowany	-

Znak CE	Tak
Oznaczenie palności	Do montażu na powierzchniach o normalnym poziomie palności

Dane techniczne oświetlenia	
Liczba źródeł światła	1

EFix TCS260

Barwa źródła światła	830 barwa ciepło-biała
Typ optyki	Matowa optyka podwójny raster paraboliczny zamknięty
Typ klosza	-

Eksploatacja i połączenie elektryczne

Napięcie wejściowe	220 do 240 V
Zużycie energii	35 W

Mechanika i korpus

Odległość od punktu zaczepienia (Nom)	1 300 mm
Kolor Korpusu	Biel
Całkowita długość	1 541 mm

Certyfikaty i zastosowania

Kod stopnia ochrony	IP20 [Ochrona przed dotknięciem palcem]
Klasa ochrony IEC	Klasa bezpieczeństwa I

Warunki dotyczące zastosowań

Nadaje się do losowego przełączania	Nie dotyczy

Dane techniczne produktu

Nazwa produktu na zamówieniu	TCS260 1x35W/830 HFS M6 WH
Pełna nazwa produktu	TCS260 1x35W/830 HFS M6 WH
Full EOC	872790061119900
Kod zamówienia	61119900
Materiał Nr (12NC)	910402374712
Numerator - Quantity Per Pack	1
EAN/UPC – Produkt/opakowanie	8727900611199
Numerator - Packs per outer box	1
EAN/UPC – Opakowanie	8727900611199

Rysunki techniczne

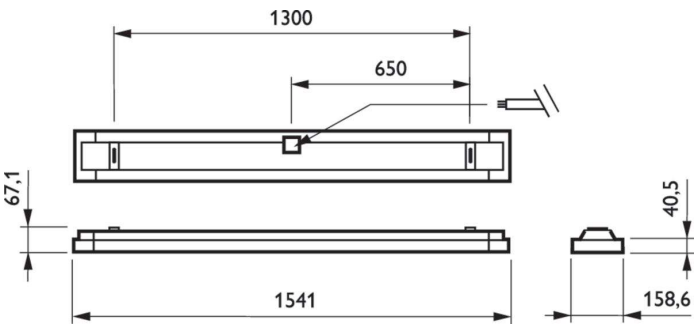

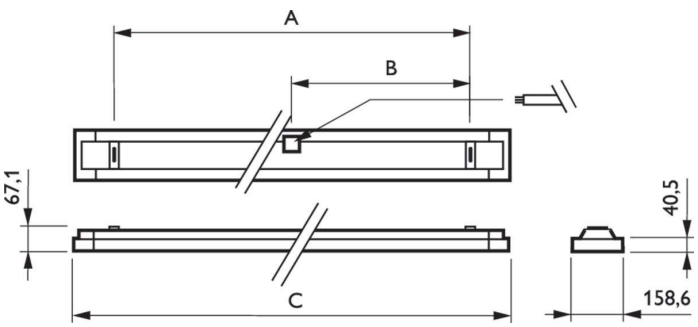

Product	A	B	C
TCS260 1x35W/830 HFS M6 WH	1 300 mm	650 mm	1 541 mm

© 2023 Signify Holding Wszelkie prawa zastrzeżone. Signify nie składa żadnych oświadczeń ani nie udziela jakichkolwiek gwarancji dotyczących dokładności lub kompletności informacji zawartych w niniejszym dokumencie i nie ponosi odpowiedzialności za jakiekolwiek związane z nimi działania. Informacje zamieszczone w niniejszym dokumencie nie stanowią oferty handlowej ani elementu jakiejkolwiek oferty lub umowy, chyba że uzgodniono inaczej z Signify. Philips i emblemat Philips są zarejestrowanymi znakami towarowymi Koninklijke Philips N.V.