EFix montáž na povrch TCS260

TCS260 2x35W/840 HFS M2 WH

EFix surface mounted, 2, 35 W, 840 neutrální bílá, HF Standard, Matná zrcadlová žebrovaná lamelová mřížková clona, Bílá

Řada svítidel EFix TL5 je dostupnou volbou inovativního osvětlení, které umožňuje masivní úsporu energie v případě výměny starých elektromagnetických instalací a jejich nahrazením nejnovější technologií Philips. Optický výkon této řady vyhovuje aktuální normě EN-12464 a zvyšuje kvalitu osvětlení pro každou aplikaci. Zářivka Philips MASTER TL5 v kombinaci s vysokofrekvenčním předřadníkem představuje značný potenciál úspory energie. Tyto úspory lze dále rozšířit použitím řízení osvětlení v závislosti na intenzitě denního světla Luxsense, které je integrováno do svítidla. Praktický design EFix nabízí svítidla jak přisazená, tak i závěsná v jednom tvaru. Díky jednoduše demontovatelnému hornímu krytu svítidla lze vytvořit svítidlo s přímým nebo přímo / nepřímým osvětlením. EFix je dodáván se zářivkami a je připraven k montáži, což minimalizuje čas potřebný k montáži. Zapuštěný EFix doplňuje řadu svítidel Philips pro obecné použití osvětlení v kancelářích a obchodech.

Údaje o produktu

Obecné informace	
Kód řady svítidel	TL5 [TL5]
Předřadník	HFS [HF Standard]
Kód produktové řady	TCS260 [EFix surface mounted]
Vrstva	Výkon
Vestavěné ovládání	-
Značka CE	Ano

Značka hořlavosti	Pro montáž na běžně hořlavé povrchy

Světelně technické	
Počet světelných zdrojů	2
Barva světelného zdroje	840 neutrální bílá
Typ optiky	Matná zrcadlová žebrovaná lamelová mřížková clona
Typ optického krytu	-

Změna údajů vyhrazena

EFix montáž na povrch TCS260

Provozní a elektrické	
Vstupní napětí	220 až 240 V
Spotřeba energie	35 W

Mechanické a materiály	
Vzdálenost bodu upevnění (jmen.)	1 300 mm
Barva těla	Bílá
Celková délka	1 541 mm

Certifikace a použití	
Kód ochrany proti vniknutí	IP20 [Chráněno proti vniknutí prstů]
Třída ochrany IEC	Bezpečnostní třída I

Podmínky použití	
Vhodné pro náhodné spínání	Nevztahuje se

Označení a balení	
Objednací název produktu	TCS260 2x35W/840 HFS M2 WH
Celý název výrobku	TCS260 2x35W/840 HFS M2 WH
Full EOC	872790061226400
Objednací kód	61226400
Číslo materiálu (12NC)	910402385412
Číslování SAP – počet v balení	1
EAN/UPC – výrobek/pouzdro	8727900612264
Číslování SAP – balení v krabičce	1
Pouzdro – EAN/UPC	8727900612264

Rozměrové výkresy

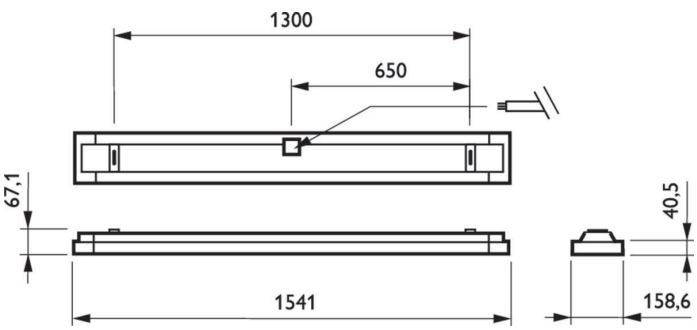

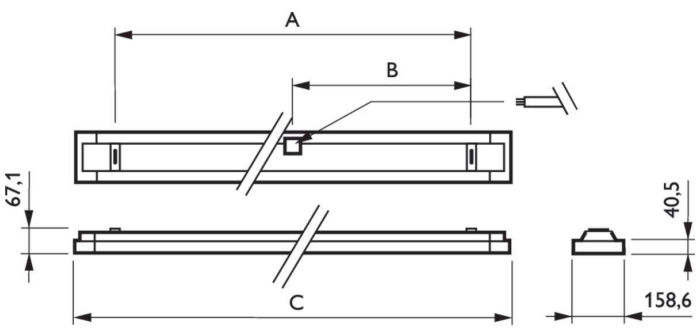

Product	A	B	C
TCS260 2x35W/840 HFS M2 WH	1 300 mm	650 mm	1 541 mm

© 2023 Signify Holding Všechna práva vyhrazena. Společnost Signify nezaručuje přesnost ani úplnost zde uvedených informací a nenese odpovědnost za případné události, k nimž může dojít v důsledku bezvýhradné důvěry v tyto informace. Informace obsažené v tomto dokumentu nepředstavují obchodní nabídku a nejsou součástí cenové nabídky ani smlouvy, pokud to ovšem společnost Signify nepotvrdí. Philips a emblém štítu Philips jsou registrované ochranné známky společnosti Koninklijke Philips N. V.