EFix TCS260

TCS260 2x54W/840 HFS D6 SI

EFix surface mounted, 2, 54 W, 840 neutralna biel, HF Standard, Pół-wysokopolerowana optyka podwójna paraboliczna, Srebrny

Linia opraw EFix TL5 to wyspecjalizowany, ekonomiczny wybór nowatorskiego oświetlenia, które umożliwia osiągnięcie znacznych oszczędności w zakresie energii w momencie zastąpienia starych instalacji elektromagnetycznych najnowszymi technologiami oferowanymi przez firmę Philips. Parametry optyczne linii, zgodne z najnowszą normą EN-12464, zapewniają ulepszoną jakość oświetlenia we wszystkich aplikacjach. Stosowane w połączeniu z osprzętem o wysokiej częstotliwości świetlówki Philips Master TL5 pozwalają uzyskać znaczne oszczędności energii. Oszczędności te mogą być jeszcze większe dzięki zastosowaniu czujnika światła dziennego Luxsense zintegrowanego w oprawie. Praktyczny projekt opraw EFix łączy zarówno wersje do montażu na powierzchni (TCS260) jak i do zawieszania (TPS262). Dzięki łatwo zdejmowanej osłonie przedniej wiązka może być regulowana dla zapewniania oświetlenia bezpośredniego lub bezpośredniego/pośredniego. Oprawa EFix jest dostarczana z lampami i w wersji gotowej do montażu, co skraca czas instalacji. Przeznaczona do wbudowania oprawa EFix TBS260 uzupełnia linię opraw Philips przeznaczonych do oświetlenie ogólnego w biurach i sklepach.

Dane produktu

Informacje ogólne	
Kod rodziny lamp	TL5 [TL5]
Osprzęt	HFS [HF Standard]
Rodzina produktów	TCS260 [EFix surface mounted]
Tier	Wydajność
Sterownik wbudowany	-

Znak CE	Tak
Oznaczenie palności	Do montażu na powierzchniach o normalnym poziomie palności

Dane techniczne oświetlenia	
Liczba źródeł światła	2

EFix TCS260

Barwa źródła światła	840 neutralna biel
Typ optyki	Pół-wysokopolerowana optyka podwójna paraboliczna
Typ klosza	-

Eksploatacja i połączenie elektryczne

Napięcie wejściowe	220 do 240 V
Zużycie energii	54 W

Mechanika i korpus

Odległość od punktu zaczepienia (Nom)	1 000 mm
Kolor Korpusu	Srebrny
Całkowita długość	1 241 mm

Certyfikaty i zastosowania

Kod stopnia ochrony	IP20 [Ochrona przed dotknięciem palcem]
Klasa ochrony IEC	Klasa bezpieczeństwa I

Warunki dotyczące zastosowań

Nadaje się do losowego przełączania	Nie dotyczy

Dane techniczne produktu

Nazwa produktu na zamówieniu	TCS260 2x54W/840 HFS D6 SI
Pełna nazwa produktu	TCS260 2x54W/840 HFS D6 SI
Full EOC	872790061273800
Kod zamówienia	61273800
Materiał Nr (12NC)	910402390112
Numerator - Quantity Per Pack	1
EAN/UPC – Produkt/opakowanie	8727900612738
Numerator - Packs per outer box	1
EAN/UPC – Opakowanie	8727900612738

Rysunki techniczne

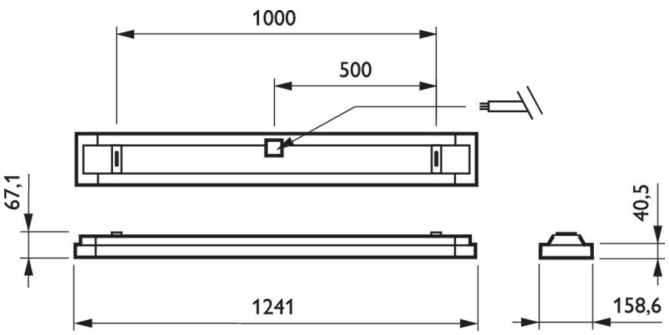

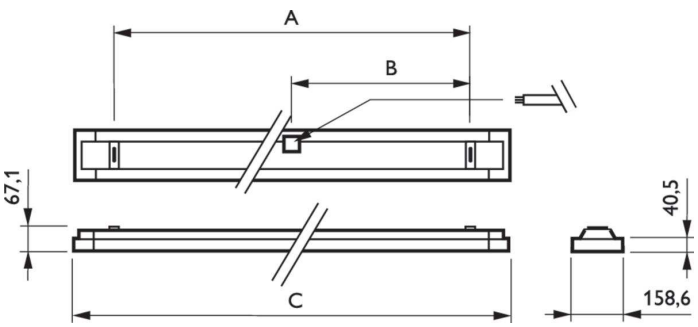

Product	A	B	C
TCS260 2x54W/840 HFS D6 SI	1 000 mm	500 mm	1 241 mm

© 2023 Signify Holding Wszelkie prawa zastrzeżone. Signify nie składa żadnych oświadczeń ani nie udziela jakichkolwiek gwarancji dotyczących dokładności lub kompletności informacji zawartych w niniejszym dokumencie i nie ponosi odpowiedzialności za jakiekolwiek związane z nimi działania. Informacje zamieszczone w niniejszym dokumencie nie stanowią oferty handlowej ani elementu jakiejkolwiek oferty lub umowy, chyba że uzgodniono inaczej z Signify. Philips i emblemat Philips są zarejestrowanymi znakami towarowymi Koninklijke Philips N.V.