EFix TCS260

TCS260 1x35-80W HFPI C6 SI

EFix surface mounted, 1, 35 W, 49 W, 80 W, HF Performer Intelligent, Wysokopolerowana optyka podwójnie paraboliczna zamknięta

Linia opraw EFix TL5 to wyspecjalizowany, ekonomiczny wybór nowatorskiego oświetlenia, które umożliwia osiągnięcie znacznych oszczędności w zakresie energii w momencie zastąpienia starych instalacji elektromagnetycznych najnowszymi technologiami oferowanymi przez firmę Philips. Parametry optyczne linii, zgodne z najnowszą normą EN-12464, zapewniają ulepszoną jakość oświetlenia we wszystkich aplikacjach. Stosowane w połączeniu z osprzętem o wysokiej częstotliwości świetlówki Philips Master TL5 pozwalają uzyskać znaczne oszczędności energii. Oszczędności te mogą być jeszcze większe dzięki zastosowaniu czujnika światła dziennego Luxsense zintegrowanego w oprawie. Praktyczny projekt opraw EFix łączy zarówno wersje do montażu na powierzchni (TCS260) jak i do zawieszania (TPS262). Dzięki łatwo zdejmowanej osłonie przedniej wiązka może być regulowana dla zapewniania oświetlenia bezpośredniego lub bezpośredniego/pośredniego. Oprawa EFix jest dostarczana z lampami i w wersji gotowej do montażu, co skraca czas instalacji. Przeznaczona do wbudowania oprawa EFix TBS260 uzupełnia linię opraw Philips przeznaczonych do oświetlenie ogólnego w biurach i sklepach.

Dane produktu

Informacje ogólne	
Kod rodziny lamp	TL5 [TL5]
Osprzęt	HFPi [HF Performer Intelligent]
Rodzina produktów	TCS260 [EFix surface mounted]
Tier	Wydajność
Sterownik wbudowany	-

Znak CE	Tak
Oznaczenie palności	Do montażu na powierzchniach o normalnym poziomie palności

Dane techniczne oświetlenia	
Liczba źródeł światła	1

EFix TCS260

Typ optyki	Wysokopolerowana optyka podwójnie paraboliczna zamknięta
Typ klosza	-

Eksploatacja i połączenie elektryczne

Napięcie wejściowe	220 do 240 V
Zużycie energii	35 49 80 W

Mechanika i korpus

Odległość od punktu zaczepienia (Nom)	1 300 mm
Kolor Korpusu	Srebrny
Całkowita długość	1 541 mm

Certyfikaty i zastosowania

Kod stopnia ochrony	IP20 [Ochrona przed dotknięciem palcem]
Klasa ochrony IEC	Klasa bezpieczeństwa I

Warunki dotyczące zastosowań

Nadaje się do losowego przełączania	Nie dotyczy

Dane techniczne produktu

Nazwa produktu na zamówieniu	TCS260 1x35-80W HFPI C6 SI
Pełna nazwa produktu	TCS260 1x35-80W HFPI C6 SI
Full EOC	872790061327800
Kod zamówienia	61327800
Materiał Nr (12NC)	910402462512
Numerator - Quantity Per Pack	1
EAN/UPC – Produkt/opakowanie	8727900613278
Numerator - Packs per outer box	1
EAN/UPC – Opakowanie	8727900613278

Rysunki techniczne

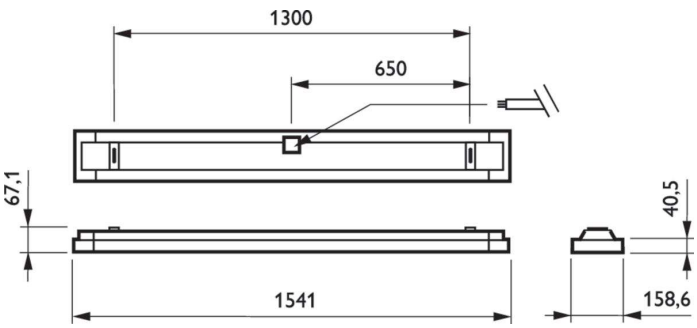

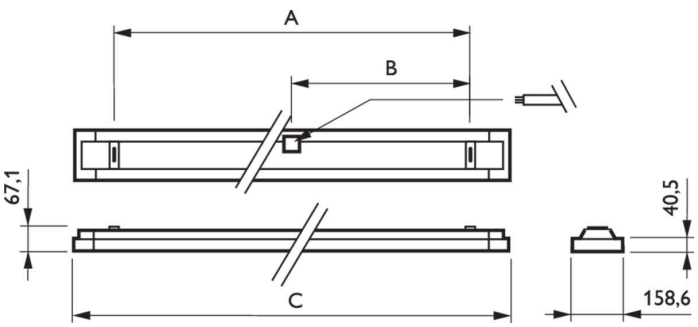

Product
TCS260 1x35-80W HFPI C6 SI

© 2023 Signify Holding Wszelkie prawa zastrzeżone. Signify nie składa żadnych oświadczeń ani nie udziela jakichkolwiek gwarancji dotyczących dokładności lub kompletności informacji zawartych w niniejszym dokumencie i nie ponosi odpowiedzialności za jakiekolwiek związane z nimi działania. Informacje zamieszczone w niniejszym dokumencie nie stanowią oferty handlowej ani elementu jakiejkolwiek oferty lub umowy, chyba że uzgodniono inaczej z Signify. Philips i emblemat Philips są zarejestrowanymi znakami towarowymi Koninklijke Philips N.V.