OptiVision MVP507

MVP507 SON-TP600W K WB SI

OPTIVISION, MASTER SON-T PIA, 600 W, Bredstrålande ljusfördelning

OptiVision är en armatur för asymmetriskt nedåtriktat ljus som kombinerar en kompakt design med hög effektivitet. Den finns i smal-, mellan- och bredstrålande utförande för flexibel användning, och spilljuset liksom bländningsrisken och det uppåtriktade spilljuset kontrolleras perfekt. OptiVision kan användas med metallhalogenlampor för god färgåtergivning eller högtrycksnatriumlampor för lägre driftkostnad. Spilljuset liksom bländningsrisken och det uppåtriktade spilljuset kontrolleras perfekt med hjälp av asymmetrisk optik som uppnår maximal ljusstyrka vid 60º och en skarp avskärmning av ljus vid 80º. MHN-LA/FC-ljuskällorna garanterar behaglig och naturlig färgåtergivning samt skön atmosfär.

Produktdata

Allmän information	
Lampfamiljskod	SON-TP [MASTER SON-T PIA]
Antal driftdonsenheter	-
Driftdon	-
Produktfamiljskod	MVP507 [OPTIVISION]
Värdetrappa	Specifikation
CE-märkning	Ja
Garantitid	1 år
Säkerhetsmärkning, antändlighet	-
ENEC-märkning	-
EU RoHS-kompatibel	Ja

Ljusteknik	
Standardvinkel för stolptoppsmontage	-
Standardvinkel för sidoingång	-
Korrelerad färgtemperatur (nom)	2000 K
Färgåtergivningsindex	25
Ljuskällans färg	-
Typ av optisk kåpa	Plant glas
Armaturens ljusstrålefördelning	-
Optiktyp utomhus	Bredstrålande ljusfördelning

Drift och elektricitet	
Ingångsspänning	230 V
Line Frequency	50 to 60 Hz
Effektförbrukning	600 W
Anslutning	Skruvkontakt

OptiVision MVP507

Kabel	-

Temperatur	
Omgivningstemperatur	–30 till +35 °C

Styrenheter och dimring	
Dimbar	Nej
Styrgränssnitt	-
Konstant ljusflöde	Nej

Mekanik och armaturhus	
Armaturhusets material	Aluminium
Material i reflektor	Aluminium
Material i optiken – LOV	Aluminium
Optisk kupa/linsmaterial – LOV	-
Fixation material	Stål
Armaturhusets färg	Aluminium
Monteringsenhet	Justerbart montagefästet
Optisk glaskupa/optikens form – LOV	-
Ytbehandling på optikavskärmning/lins – LOV	-
Total höjd	386 mm
Effektiv projicerad yta	0,16 m²

Användning och godkännande	
Kod för kapslingsklass	IP65 [Dammtät, strålskyddad]
Skyddskod för mekanisk påverkan	IK08 [5 J slagtålig/slagsäker]
Surge Protection (Common/Differential)	-
Sustainability rating	-
Skyddsklass IEC	Säkerhetsklass I

Användningsförhållanden	
Max. dimringsnivå	Ej tillämpligt

Produktdata	
Beställningsproduktnamn	MVP507 SON-TP600W K WB SI
Fullständigt produktnamn	MVP507 SON-TP600W K WB SI
Full EOC	871155954628500
Beställningsnummer	54628500
Materialnummer (12NC)	910403025212
SAP-Räknare – Antal per förpackning	1
EAN/UPC - Produkt/fodral	8711559546285
Räknare - antal förpackningar per kartong	1
EAN/UPC - Hölje	8711559546285

Måttskiss

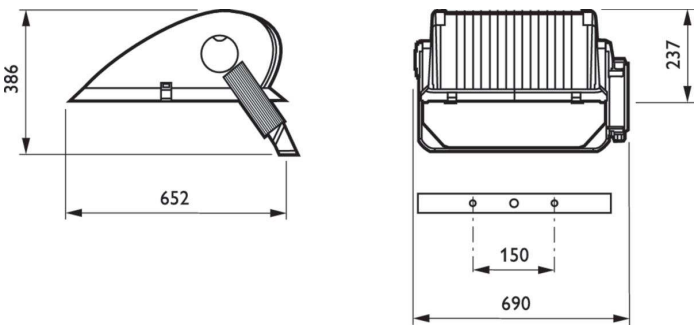

© 2023 Signify Holding Alla rättigheter förbehålles. Signify lämnar ingen garanti gällande tillförlitligheten eller fullständigheten i informationen som ingår häri och avsäger sig allt ansvar för konsekvenser som kan följa på användning av den här publikationen. Informationen i denna dokumentation är inte avsedd som ett kommersiellt erbjudande och utgör inte en del av något anbud eller kontrakt, om inget annat har avtalats med Signify. Philips och Philips sköldemblem är registrerade varumärken som tillhör Koninklijke Philips N.V.