GreenSpace Accent Projector gen1

ST320T LED27S/PW930 PSD-VLC WB WH

GREENSPACE ACCENT PROJECTOR, Eersteklas wit met CRI ≥90, Voedingsunit (aan/uit), Middelbrede bundel, Wit

Dankzij de GreenSpace Accent-serie kunnen winkeliers en gebouwbeheerders nu overstappen van CDM naar LED. Profiteer van de voordelen van de lichtkwaliteit met de PerfectAccent van Philips en realiseer een aanzienlijke energiebesparing. Dat alles voor een schappelijke investering. De reguliere 3C-adapter van de GreenSpace Accent Projector en speciale lichtopbrengsten maakt deze ideaal voor retrofit. Voor mode- en voedingsmiddelenwinkels is GreenSpace Accent Projector ook verkrijgbaar met speciale lichtvarianten en LED-recepten om de aangeboden kleding en verse etenswaren in het allerbeste licht te presenteren. Neem een kijkje op onze cataloguspagina's voor mode en voedsel voor meer informatie over PremiumColour, PremiumWhite, Fresh Food Meat en Fresh Food Champagne.

Product gegevens

Algemene informatie	
Lichtbron vervangbaar	Nee
Aantal VSA's	1 unit
Driver/VSA inbegrepen	Ja
Opmerkingen:	*-Volgens de richtlijnen van Lighting Europe in het artikel "Evaluatie van de prestaties van LED-armaturen - januari 2018" is er geen statistisch relevant verschil in behoud van lichtopbrengst tussen B50 en bijvoorbeeld B10. Daarom is de waarde voor de gemiddelde nuttige gebruiksduur (B50) gelijk aan de waarde B10.
Code productfamilie	ST320T [GREENSPACE ACCENT PROJECTOR]
Lamptype	LED
CE-markering	Ja
Garantieperiode	5 jaar
Brandbaarheidsmarkering	Voor montage op normaal brandbare oppervlakken
ENEC-markering	ENEC-markering
Gloeidraadtest	Temperatuur 650 °C, duur 5 s

Wijziging van gegevens voorbehouden

GreenSpace Accent Projector gen1

Conform EU RoHS-richtlijn	Ja

Gegevens lichttechniek

Lichtstroom	2.700 lm
Gecorreleerde kleurtemperatuur (nom)	3000 K
Lichtrendement (gespec.) (nom.)	105,88235294117646 lm/W
Kleurweergave-index (CRI)	≥90
Bundelhoek van lichtbron	120 graden
Kleur lichtbron	Eersteklas wit met CRI ≥90
Optiektype	Middelbrede bundel
Bundelspreiding armatuur	38°
Unified Glare Rating (UGR)	Not applicable

Bedrijfs- en elektrische gegevens

Ingangsspanning	220-240 V
Ingangsfrequentie	50 to 60 Hz
Aanloopstroom	24,9 A
Aanlooptijd inschakelpiek	0,186 ms
Energieverbruik	25,5 W
Arbeidsfactor	0.9
Aansluiting	-
Kabel	-
Aantal producten op MCB van 16 A type B	27

Operationele temperatuur

Omgevingstemperatuurbereik	+10 tot +40 °C

Dimbaarheid en regelsystemen

Dimbaar	Ja
Driver/VSA	Voedingsunit (aan/uit)
Bedieningsinterface	DALI
Constante lichtopbrengst	Nee

Eigenschappen behuizing en afmetingen

Materiaal behuizing	Aluminium
Reflectormateriaal	Polycarbonaat, aluminium coating
Materiaal optiek	Polycarbonaat
Materiaal optische lichtkap/lens	Polymethylmethacrylaat
Fixation material	Polyamide
Kleur behuizing	Wit
Afwerking optische lichtkap/lens	Helder
Totale lengte	182 mm
Totale breedte	114 mm
Totale hoogte	193 mm
Afmetingen (hoogte x breedte x diepte)	193 x 114 x 182 mm

Keurmerken en classificaties

Beschermingsklasse	IP 20 [Bescherming tegen vingers]
IK-classificatie	IK02 [0,2 J standaard]
Beschermingsklasse IEC	Veiligheidsklasse II

Initiële prestaties (conform IEC)

Tolerantie lichtstroom	+/-10%
Aanvankelijke kleurkwaliteit	(0.42, 0.39) SDCM<3
Tolerantie energieverbruik	+/-10%

Prestaties gedurende de tijd (conform IEC)

Uitvalpercentage van regel-VSA bij mediaan nuttige levensduur van 50.000 uur	5 %
Lumenbehoud bij mediaan nuttige levensduur* 50.000 uur	L80

Toepassingsomstandigheden

Prestaties bij omgevingstemperatuur Tq	25 °C
Maximaal dimniveau	1%
Geschikt voor willekeurige schakeling	Ja

Productgegevens

Productnaam voor bestelling	ST320T LED27S/PW930 PSD-VLC WB WH
Volledige productnaam	ST320T LED27S/PW930 PSD-VLC WB WH
Full EOC	871869917278700
Bestelcode	17278700
Materiaalnr. (12NC)	910500459786
Lokale code	ST320T27P9PDWBW
Numerator - Aantal per pak	1
EAN/UPC - product/behuizing	8718699172787
Numerator - Dozen per buitendoos	1
EAN/UPC - Case	8718699172787

GreenSpace Accent Projector gen1

Maatschets

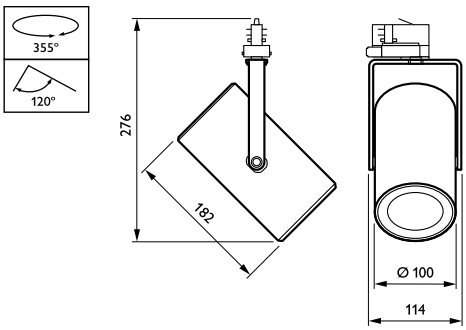

© 2023 Signify Holding Alle rechten voorbehouden. Signify doet geen uitspraken over en geeft geen garanties voor de nauwkeurigheid of volledigheid van de informatie in dit document en kan op geen enkele wijze aansprakelijk worden gesteld voor handelingen die op deze informatie worden gebaseerd. De informatie in dit document is niet bedoeld als offerte en maakt geen deel uit van enige aanbieding of overeenkomst, tenzij anderszins overeengekomen met Signify. Philips en het Philips schildembleem zijn gedeponeerde handelsmerken van Koninklijke Philips N.V.