ArenaVision MVF403

MVF403 MHN-LA1000W/956 A5 SI

ARENAVISION, MASTER MHN-LA, 1000 W

ArenaVision MVF403 wyznacza nowy poziom projektorowego oświetlenia obiektów sportowych. Zapewnia najwyższą możliwą do uzyskania sprawność oprawy, łatwą instalację, niezawodność i elastyczność. Jest doskonałym rozwiązaniem na potrzeby zamkniętych hal sportowych, a także wielu innych zewnętrznych – nie tylko sportowych – zastosowań wymagających najwyższej jakości oświetlenia. Zintegrowany system owalnej optyki oraz kompaktowych źródeł światła MHN-LA 1000W lub MHN-SA HO 2000W zapewnia wyjątkową efektywność systemu i niski poziom olśnienia. Wbudowana przesłona dodatkowo minimalizuje rozpraszanie światła i olśnienie. Lampy MHN-SA HO 2000W/956 i MHN-LA 1000W/956 spełniają najwyższe wymagania związane z telewizją kolorową (Ra = 90, Tc = 5600 K). Dzięki lampie MHN-LA 1000W/842, oddawaniu naturalnych barw (Ra = 80) i przyjemnej atmosferze (Tc = 4200 K) oprawy te idealnie nadają się do pracy ekip telewizyjnych i filmowych oraz innych zastosowań. Do wszystkich typów lamp są dostępne wersje z zapłonem na gorąco, umożliwiające natychmiastowe przywracanie oświetlenia po krótkotrwałym zaniku napięcia.

Dane produktu

Informacje ogólne	
Kod rodziny lamp	MHN-LA [MASTER MHN-LA]
Liczba sztuk osprzętu zasilającego	-
Osprzęt	-
Rodzina produktów	MVF403 [ARENAVISION]
Tier	Specyfikacja
Znak CE	Tak
Okres gwarancji	1 rok
Oznaczenie palności	-
Oznaczenie ENEC	Znak ENEC

Zgodność z normą UE RoHS	Tak

Dane techniczne oświetlenia	
Standardowy kąt nachylenia przy montażu bezpośrednio na słupie	-
Standardowy kąt nachylenia przy montażu na wysięgniku	-
Skorelowana Temperatura Barwowa (Nom)	5600 K
Wskaźnik oddawania barw (CRI)	>90
Barwa źródła światła	956 światło dzienne

ArenaVision MVF403

Typ klosza	Szyba przednia w wersji „down-lighting”
Kąt rozsyłu światła oprawy	-
Typ optyki na zewnątrz	Kategoria wiązki A5

Eksploatacja i połączenie elektryczne

Napięcie wejściowe	230 V
Częstotliwość linii	50 to 60 Hz
Zużycie energii	1 000 W
Połączenie	Złączka śrubowa
Przewód	-

Temperatura

Zakres temperatur otoczenia	Od -30°C do +35°C

Układy sterowania i ściemnianie

Z możliwością przyciemniania	Nie
Stały strumień świetlny	Nie

Mechanika i korpus

Materiał Korpusu	Aluminium
Materiał reflektora	Aluminium
Materiał optyki	Aluminium
Materiał klosza/soczewki	-
Materiał mocowania	Stal
Kolor Korpusu	Aluminium
Urządzenie montażowe	Regulowany wspornik montażowy
Kształt klosza/soczewki	-
Wykończenie klosza/soczewki	-
Całkowita wysokość	535 mm
Efektywny obszar projekcji	0,19 m²

Certyfikaty i zastosowania

Kod stopnia ochrony	IP65 [Zabezpieczone przed przenikaniem kurzu, strugoodporne]
Mech. kod ochrony przed uderzeniami	IK08 [5 J ochrona przed wandalami]
Ochrona przeciwprzepięciowa (wspólna/różnicowa)	-
Ocena zrównoważonego rozwoju	-
Klasa ochrony IEC	Klasa bezpieczeństwa I

Warunki dotyczące zastosowań

Maksymalny poziom przyciemnienia	Nie dotyczy

Dane techniczne produktu

Nazwa produktu na zamówieniu	MVF403 MHN-LA1000W/956 A5 SI
Pełna nazwa produktu	MVF403 MHN-LA1000W/956 A5 SI
Full EOC	872790050269500
Kod zamówienia	50269500
Materiał Nr (12NC)	910502223518
Numerator - Quantity Per Pack	1
EAN/UPC – Produkt/opakowanie	8727900502695
Numerator - Packs per outer box	1
EAN/UPC – Opakowanie	8727900502695

Rysunki techniczne

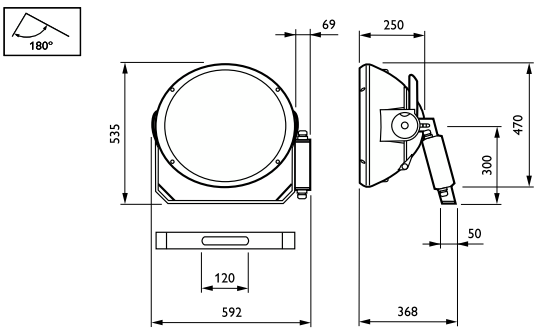

© 2023 Signify Holding Wszelkie prawa zastrzeżone. Signify nie składa żadnych oświadczeń ani nie udziela jakichkolwiek gwarancji dotyczących dokładności lub kompletności informacji zawartych w niniejszym dokumencie i nie ponosi odpowiedzialności za jakiekolwiek związane z nimi działania. Informacje zamieszczone w niniejszym dokumencie nie stanowią oferty handlowej ani elementu jakiejkolwiek oferty lub umowy, chyba że uzgodniono inaczej z Signify. Philips i emblemat Philips są zarejestrowanymi znakami towarowymi Koninklijke Philips N.V.