eW Cove MX Powercore

eW Cove MX Powercore, 4000 K, 50° x 70° Beam Angle, 12.5 W/ft, 305 mm (1 ft)

eW Cove MX Powercore, 4000 K, 50° x 70° Beam Angle, 12.5 W/ft, 305 mm (1 ft)

eW Cove MX Powercore produce l'emissione luminosa più elevata nella linea di luci per nicchie lineari a colori uniformi di Philips Color Kinetics. Con angoli del fascio medi e larghi e una gamma di colori fissi, gli apparecchi possono essere utilizzati per applicazioni di illuminazione d'accento e per nicchie a parete e a soffitto. Offre ai clienti particolarmente attenti all'ambiente una soluzione di illuminazione a efficienza energetica ecosostenibile senza sacrificare la qualità o la quantità della luce. www.colorkinetics.com/ls/essentialwhite/ewcovemxpc/.

Dati del prodotto

Informazioni generali	
Numero di sorgenti luminose	10 [10 pcs]
Codice famiglia lampada	LED-HB [LED High Brightness]
Colore sorgente luminosa	Bianco neutro
Sorgente luminosa sostituibile	No
Driver/unità alimentazione/trasformatore	PSR [Power supply unit regulating]
Driver incluso	Si
Tipo di ottica	MB [Ottica fascio medio MB]
Tipo copertura ottica/lenti	PC [Copertura policarbonato PC]
Ampiezza fascio luminoso dell'apparecchio	50° x 70°
Classe di protezione IEC	Classe di isolamento I

Pronto per l'installazione	Ready-to-install
Descrizione tipo	No
Marchio CE	CE mark
Marchio UL	UL and cUL mark
Marchio CCC	CCC mark

Funzionamento e parte elettrica	
Tensione in ingresso	100 to 277 V
Frequenza di ingresso	Da 50 a 60 Hz

eW Cove MX Powercore

Controlli e regolazione del flusso	
Regolabile	Si

Meccanica e corpo	
Materiale del corpo	Alluminio pressofuso
Materiale ottico	Polycarbonate
Materiale copertura ottica/lenti	Policarbonato
Lunghezza	305 mm
Colore	Bianco WH

Approvazione e applicazione	
Codice di protezione ingresso	IP20 [Protetto contro l'accesso con un dito]
Marchio FCC	FCC Class B

Rendimento iniziale (conformità IEC)	
Flusso luminoso iniziale	518 lm
Flusso luminoso iniziale alla temperature del colore di 4000 K	518 lm
Efficienza iniziale apparecchio LED	43,5 lm/W
Temperatura di colore corr. Iniziale	4000 K
Indice di resa dei colori iniz.	83
Potenza in ingresso iniziale	12.5 W

Rendimento nel tempo (conformità IEC)	
50% di mantenimento lumen a 25 °C calcolato	100000
50% di mantenimento lumen a 25 °C riferito	65000
50% di mantenimento lumen a 50 °C calcolato	100000
50% di mantenimento lumen a 50 °C riferito	65000
70% di mantenimento lumen a 25 °C calcolato	100000
70% di mantenimento lumen a 25 °C riferito	65000
70% di mantenimento lumen a 50 °C calcolato	100000
70% di mantenimento lumen a 50 °C riferito	65000

Condizioni di applicazione	
Intervallo temperatura ambiente	Da -20 a +50 °C
Livello regolazione massimo	10%(limite dipendente dal dimmer usato, ELV)
Adatto per accensione casuale	Sì

Dati del prodotto	
Codice prodotto completo	871794379667099
Nome prodotto ordine	BCX416 10xLED-HB-4000 100-277V MB
EAN/UPC - Prodotto	8717943796670
Codice d'ordine	523-000050-13
Numeratore SAP - Quantità per confezione	1
Numeratore - Confezioni per scatola esterna	20
Materiale SAP	910503700991
Peso netto (al pezzo)	0,460 kg
Numero catalogo	523-000050-13
Numero catalogo Descrizione	eW Cove MX Powercore, 4000 K, 50° x 70° Beam Angle, 12.5 W/ft, 305 mm (1 ft)

Disegno tecnico

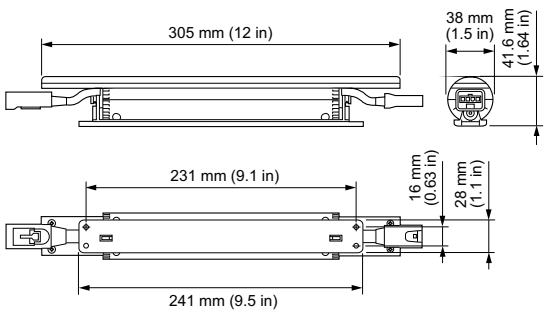

BCX416 10xLED-HB-4000 100-277V MB

© 2023 Signify Holding Tutti i diritti riservati. Signify non fornisce alcuna rappresentazione o garanzia relativamente all'accuratezza o alla completezza delle informazioni incluse e non può essere ritenuta responsabile di eventuali azioni basate su di esse. Le informazioni riportate nel presente documento non hanno alcuno scopo commerciale e non fanno parte di alcun preventivo o contratto, salvo diversamente concordato con Signify. Tutti gli altri marchi sono di proprietà di Signify Holding o dei rispettivi proprietari.