PHILIPS

Lighting

ColorGraze MX Powercore

ColorGraze MX Powercore, RGB, 15° x 30° Beam Angle, 1219 mm (4 ft)

ColorGraze MX Powercore, RGB, 15° x 30° Beam Angle, 1219 mm (4 ft)

Många arkitektoniska strukturer behöver en linjär armatur som klarar av att belysa flera våningar med minimal indragning. Fastighetsägare/slutanvändare behöver en styrd produkt som klarar av dynamisk belysning för att dra uppmärksamhet till sin verksamhet och framhäva sitt varumärke. Graze MX Powercore kan belysa mer än 20 meter på mycket nära indragningsavstånd. Powercore-tekniken möjliggör enkel installation och lång användningstid.

Produktdata

Allmän information	
Lampfamiljskod	LED-HB [LED High Brightness]
Ljuskällans färg	RGB
Utbytbar ljuskälla	Nej
Driftdon ingår	Ja
Armaturens ljusfördelning	15° x 30°
Skyddsklass IEC	Säkerhetsklass I
CE-märkning	CE märkning
UL-märkning	UL och cUL märkt
Livslängd vid 70 % ljusflöde	100000 h

Drift och elektricitet	
Inspänning	100 till 277 V
Ingångsfrekvens	50–60 Hz

Styrenheter och dimring	
Dimbara	Ja

Mekanik och armaturhus	
Armaturhusets material	Strängsprutad aluminium
Optisk kupa/linsmaterial	Polykarbonat
Längd	1219 mm
Färg	Aluminium

Användning och godkännande	
Kod för kapslingsklass	IP66 [Dammtät, strålskyddad]

ColorGraze MX Powercore

Skyddskod för mekanisk påverkan	IK10 [20 J vandalsäker]
Vibrationsstandard	Not compliant to ANSI C136.31, 3G. Special orders are available to conform to the standard. Please contact your Color Kinetics Lighting Sales rep for custom configurations.
Vibrationsklassificering	Not compliant to ANSI C136.31, 3G. Special orders are available to conform to the standard. Please contact your Color Kinetics Lighting Sales rep for custom configurations.

Ursprunglig prestanda (IEC-kompatibel)

Initial ineffekt	80 W

Prestanda över tid (IEC-kompatibel)

Bibehållet ljusflöde 50 % vid 25 °C beräknat	100000
Bibehållet ljusflöde 50 % vid 25 °C rapporterat	100000
Bibehållet ljusflöde 50 % vid 50 °C beräknat	80000
Bibehållet ljusflöde 50 % vid 50 °C rapporterat	80000
Bibehållet ljusflöde 70 % vid 25 °C beräknat	100000
Bibehållet ljusflöde 70 % vid 25 °C rapporterat	80000
Bibehållet ljusflöde 70 % vid 50 °C beräknat	91000
Bibehållet ljusflöde 70 % vid 50 °C rapporterat	60000

Användningsförhållanden

Omgivningstemperatur	-20 till +50 °C

Produktdata

Fullständig produktkod	871829160378800
Beställningsproduktnamn	BCS459 15x30 RGB L1219
EAN/UPC – Produkt	8718291603788
Beställningsnummer	123-000079-17
SAP-Räknare – Antal per förpackning	1
Räknare - antal förpackningar per kartong	1
Materialnummer (12NC)	910503703344
Nettovikt (stycke)	4,700 kg
Katalognummer	123-000079-17
Beskrivning av katalognummer	ColorGraze MX Powercore, RGB, 15° x 30° Beam Angle, 1219 mm (4 ft)

Måttskiss

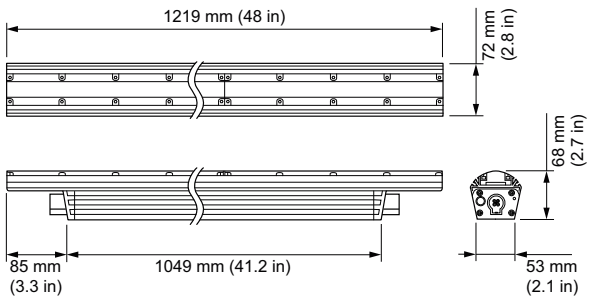

ColorGraze MX Powercore

ColorGraze MX Powercore

© 2021 Signify Holding Alla rättigheter förbehålles. Signify lämnar ingen garanti gällande tillförlitligheten eller fullständigheten i informationen som ingår häri och avsäger sig allt ansvar för konsekvenser som kan följa på användning av den här publikationen. Informationen i denna dokumentation är inte avsedd som ett kommersiellt erbjudande och utgör inte en del av något anbud eller kontrakt, om inget annat har avtalats med Signify. Alla varumärken tillhör Signify Holding eller deras respektive ägare.

www.lighting.philips.com
2021, Maj 13 - data som kan komma att ändras