eColor Graze MX Powercore

eColor Graze MX Powercore, Amber, 15° x 30° Beam Angle, 1219 mm (4 ft)

Borostyán - 15° x 30° - 1219 mm - ALU

Számos építészeti szerkezetnél szükséges olyan lineáris lámpatest, amely minimális távolságról képes megvilágítani akár több emeletnyi magasságot is. Az ingatlantulajdonosoknak/végfelhasználóknak olyan szabályozható termékre van szükségük, amely dinamikus megvilágítással képes felhívni a figyelmet létesítményeikre, és hangsúlyozni képes a hozzájuk tartozó márkát. A Graze MX Powercore nagyon kis távolságról több mint 20 méteres távolságban képes megvilágítást nyújtani. A Powercore technológia egyszerű felszerelhetőséget és hosszú üzemeltetést tesz lehetővé.

Termék adatok

Általános információ	
Fényforráscsalád kódja	LED-HB [LED High Brightness]
A fényforrás színe	Borostyán
Cserélhető fényforrás	Nem
Vezérlővel együtt	Igen
Optika/lencse típusa	PCC [Polikarbonát áttetsző bura]
A lámpatest fényszóródása	15° x 30°
IEC védelmi osztály	I. biztonsági osztály
CE jelölés	CE mark
UL jelölés	UL and cUL mark

Működtetés és elektronika	
Bemeneti feszültség	100 to 277 V
Bemeneti frekvencia	50–60 Hz

Vezérlők és fényerő-szabályozás	
Szabályozható	Igen

Mechanika és tokozás	
Ház anyaga	Nyílásokkal ellátott alumínium
Az optika anyaga	Polycarbonate
Optika/lencse anyaga	Polikarbonát
Hossz	1219 mm
Szín	ALU

eColor Graze MX Powercore

Tanúsítvány és alkalmazási területek	
Por és víz elleni védelem kódja (IP)	IP66 [Porbejutás ellen védett, vízsugár ellen védett]
Mechanikus ütődésvédelmi kód	IK10 [20 J vandal-resistant]
Rázkódásállósági szabvány	Not compliant to ANSI C136.31, 3G. Special orders are available to conform to the standard. Please contact your Color Kinetics Lighting Sales rep for custom configurations.
Rázkódásállósági minősítés	Not compliant to ANSI C136.31, 3G. Special orders are available to conform to the standard. Please contact your Color Kinetics Lighting Sales rep for custom configurations.

Kezdeti teljesítmény (IEC-szabványnak megfelelően)	
Kezdeti bemeneti feszültség	60 W

Alkalmazási feltételek	
Környezeti hőmérséklet-tartomány	-40 to +50 °C között

Termékadatok	
Teljes termékkód	871829160498300
A termék megrendelési neve	BCS439 15x30 AM L1219
EAN/UPC - termék	8718291604983
Rendelési kód	223-000080-71
Számláló – mennyiség csomagonként	1
Számláló – csomag külső dobozonként	1
SAP anyag	910503703461
Nettó tömeg (darab)	4,700 kg
Katalógusszám	223-000080-71
A katalógusszám leírása	eColor Graze MX Powercore, Amber, 15° x 30° Beam Angle, 1219 mm (4 ft)

Méretezett rajza

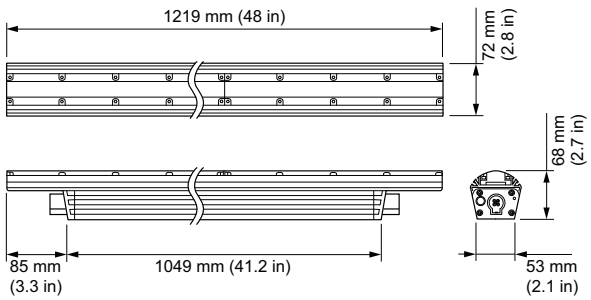

Graze

© 2020 Signify Holding Minden jog fenntartva. A Signify nem nyújt semmiféle képviseletet vagy garanciát az itt szereplő információk pontosságáért vagy teljességéért, és nem vállal felelősséget semmilyen ezeken alapuló intézkedésért. A dokumentumban található információk nem minősülnek kereskedelmi ajánlattételnek, és nem képezik semmilyen ajánlat vagy szerződés részét, hacsak a Signify-jal kötött megállapodás másként nem rendelkezik. Minden védjegy a Signify Holding vagy a megfelelő tulajdonosok birtokában áll.