ColorGraze MX4 Powercore

ColorGraze MX4 Powercore, RGBW, 15° x 30° Beam Angle, 610 mm (2 ft)

ColorGraze MX4 Powercore, RGBW, 15° x 30° Beam Angle, 610 mm (2 ft)

Nagy teljesítményű világítótest a többemeletes homlokzatok és felületek erős fénnyel való megvilágításához minimális távolságról; az RGBW és RGBA változatok bővített színpalettát és fehér fényt biztosítanak egyetlen lámpatestben.

Termék adatok

Általános információ	
Fényforráscsalád kódja	LED-HB [LED High Brightness]
A fényforrás színe	RGBW
Cserélhető fényforrás	Nem
Vezérlővel együtt	Igen
Optika/lencse típusa	PC [Polikarbonát bura]
A lámpatest fényszóródása	15° x 30°
IEC védelmi osztály	I. biztonsági osztály
CE jelölés	CE mark
UL jelölés	UL and cUL mark

Működtetés és elektronika	
Bemeneti feszültség	100 to 277 V
Bemeneti frekvencia	50–60 Hz

Vezérlők és fényerő-szabályozás	
Szabályozható	Igen

Mechanika és tokozás	
Ház anyaga	Nyílásokkal ellátott alumínium
Az optika anyaga	Polycarbonate
Optika/lencse anyaga	Polikarbonát
Hossz	610 mm

Tanúsítvány és alkalmazási területek	
Por és víz elleni védelem kódja (IP)	IP66 [Porbejutás ellen védett, vízsugár ellen védett]
Energiatakarékossági osztály	G
Mechanikus ütődésvédelmi kód	IK10 [20 J vandal-resistant]
Rázkódásállósági szabvány	Complies with ANSI C136.31, 3G
Rázkódásállósági minősítés	Complies with ANSI C136.31, 3G

ColorGraze MX4 Powercore

EPREL-regisztrációs szám	887823

Kezdeti teljesítmény (IEC-szabványnak megfelelően)	
Kezdeti fényáram	1244 lm
A LED-es világítótest kezdeti hatásfoka	34,4 lm/W
Kezdeti bemeneti feszültség	37 W

Üzemi teljesítmény (IEC-szabványnak megfelelően)	
50% fényáram-megmaradás 25 °C-on (névleges)	75000
50% fényáram-megmaradás 50 °C-on (névleges)	70000
70% fényáram-megmaradás 25 °C-on (számított)	100000
70% fényáram-megmaradás 25 °C-on (névleges)	70000
70% fényáram-megmaradás 50 °C-on (számított)	100000
70% fényáram-megmaradás 50 °C-on (névleges)	65000

Alkalmazási feltételek	
Környezeti hőmérséklet-tartomány	-40 to +50 °C között

Termékadatok	
Teljes termékkód	871829161984099
A termék megrendelési neve	BCS559 15x30 RGBW L609
EAN/UPC - termék	8718291619840
Rendelési kód	423-000001-07
Számláló – mennyiség csomagonként	1
Számláló – csomag külső dobozonként	4
SAP anyag	910503704688
Net Weight (Piece)	0,825 kg
Katalógusszám	423-000001-07
A katalógusszám leírása	ColorGraze MX4 Powercore, RGBW, 15° x 30° Beam Angle, 610 mm (2 ft)

IP66

Méretezett rajza

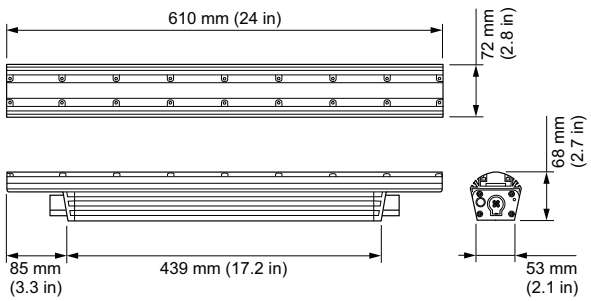

BCS559 15x30 RGBW L609

© 2022 Signify Holding Minden jog fenntartva. A Signify nem nyújt semmiféle képviseletet vagy garanciát az itt szereplő információk pontosságáért vagy teljességéért, és nem vállal felelősséget semmilyen ezeken alapuló intézkedésért. A dokumentumban található információk nem minősülnek kereskedelmi ajánlattételnek, és nem képezik semmilyen ajánlat vagy szerződés részét, hacsak a Signify-jal kötött megállapodás másként nem rendelkezik. Minden védjegy a Signify Holding vagy a megfelelő tulajdonosok birtokában áll.