Iridium SGS252/452

SGS452 SON-T70W K II CR FG FM GR SND

IRIDIUM, SON-T, 70 W, CT-POT fechado, Vidro plano

Iridium é uma família de luminárias para iluminação rodoviária concebidas para três aplicações principais – áreas residenciais e estradas secundárias, estradas principais e auto-estradas. A sua modularidade permite a integração de componentes ópticos ou electrónicos para adaptação às exigências variáveis da iluminação rodoviária, como, por exemplo, a crescente exigência de luz branca e de controlos. A família Iridium assegura custos reduzidos graças à sua óptica superior, regulação e capacidade Telemanagement, bem como à facilidade de instalação e manutenção. A família de luminárias Iridium inclui versões CosmoPolis e compatíveis com LED. Estão disponíveis em quatro tamanhos diferentes – para alturas de montagem entre 3,5 e 12 metros – e são adequadas para montagem lateral ou no topo do poste. A gama completa de suportes garante a consistência visual entre a coluna e a luminária ligeiramente arredondada, o que torna a Iridium numa solução total. Todas as luminárias Iridium são totalmente recicláveis; apenas a lâmpada e o balastro têm de ser reciclados em separado.

Dados do produto

Informações gerais	
Código da família das lâmpadas	SON-T [SON-T]
Equipamento	CONV [Convencional]
Código da família de produtos	SGS452 [IRIDIUM]
Marca CE	Sim
Marca ENEC	Marca ENEC

Caraterísticas técnicas da luz	
Ângulo de inclinação standard no topo da coluna	5°
Ângulo de inclinação standard na entrada lateral	5°
Tipo de difusor ótico	Vidro plano
Tipo de ótica exterior	CT-POT fechado

Funcionamento e caraterísticas elétricas	
Tensão de entrada	230 V
Consumo de Energia	70 W
Cabo	-

Iridium SGS252/452

Características mecânicas e compartimento	
Cor do compartimento	Cinzento
Dispositivo de montagem	-
Altura total	187 mm
Cor das peças	-

Aprovação e aplicação	
Código de proteção de entrada	IP66 [Proteção contra penetração de pó, à prova de jato]
Código de proteção mecânica contra impactos	IK08 [5 J protegido contra vandalismo]
Classe de proteção IEC	Classe de segurança II

Dados do produto	
Nome de produto da encomenda	SGS452 SON-T70W K II CR FG FM GR SND
Nome do produto completo	SGS452 SON-T70W K II CR FG FM GR SND
Código do produto completo	871794386555000
Código de encomenda	86555000
N.º material (12NC)	910503772518
Numerador – Quantidade por embalagem	1
EAN/UPC - Produto/caixa	8717943865550
Numerador – Embalagens por caixa exterior	1
EAN/UPC - Caso	8717943865550

Desenho dimensional

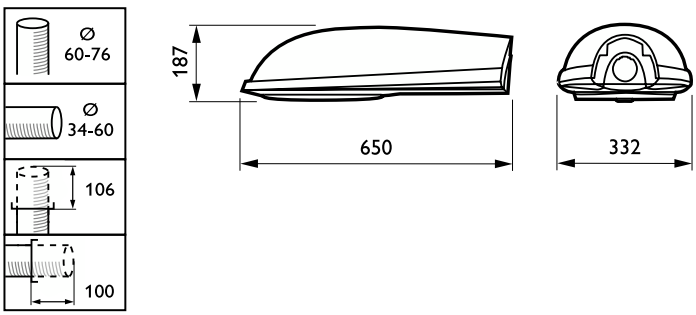

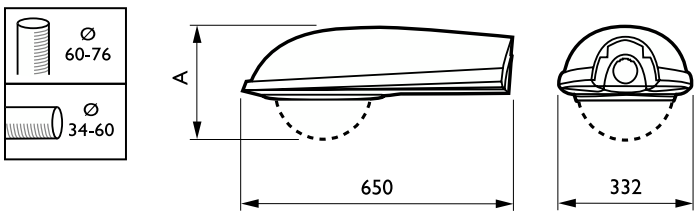

Product	A
SGS452 SON-T70W K II CR FG FM GR SND	187 mm

© 2023 Signify Holding Todos os direitos reservados. A Signify não fornece quaisquer representações ou garantia relativamente à exatidão ou integridade das informações aqui incluídas e não será responsável por qualquer ação com base nas mesmas. As informações apresentadas neste documento não se destinam a qualquer oferta comercial e não constituem parte de qualquer proposta ou contrato, salvo acordo em contrário com a Signify. Philips e o Emblema do Escudo da Philips são marcas comerciais registadas da Koninklijke Philips N.V.