SmartForm LED BCS460

BCS460 LED48-/840 PSD W33L124 AC-MLO

SmartForm surface mnt BCS460, LED Module 4800 lm, 840 neutralna biel, Zasilacz z interfejsem DALI, Akrylowa optyka z mikrosoczewkami

We all feel and perform better in a pleasant, comfortable working environment. Designed for use in offices, shops and schools, the SmartForm family of surface-mounted luminaires combines best-in-class lighting with a clean, distinctive design. These ultra-flat luminaires are available with a choice of MASTER TL5, TL5 ECO or LED light sources in rectangular and square versions. They can also be used to form light-lines and structures. With its wide choice of very efficient and comfortable micro-optics and covers, SmartForm surface-mounted provides the ideal solution for every situation. Lighting controls can be added for further energy saving.

Dane produktu

Informacje ogólne	
Kod rodziny lamp	LED48 [LED Module 4800 lm]
Wymienne źródło światła	Nie
Liczba sztuk osprzętu zasilającego	1 jednostka
W zestawie sterownik	Tak
Uwagi	*- Na podstawie dokumentu Lighting Europe „Evaluating performance of LED based luminaires - January 2018" („Ocena wydajności opraw LED – styczeń 2018 r"): statystycznie nie ma różnicy w utrzymaniu strumienia świetlnego między B50 a na przykład B10. W związku z tym , średnia trwałość użytkowa (B50) jest taka sama, jak B10.
Rodzina produktów	BCS460 [SmartForm surface mnt BCS460]
Lighting Technology	LED
Sterownik wbudowany	-
Znak CE	Tak
Okres gwarancji	5 lat
Oznaczenie palności	Do montażu na powierzchniach o normalnym poziomie palności
Oznaczenie ENEC	Znak ENEC
Test rozżarzonym drutem	Temperatura 650°C, czas 5 s

SmartForm LED BCS460

Zgodność z normą UE RoHS	Tak

Dane techniczne oświetlenia

Strumień Świetlny	3 700 lm
Skorelowana Temperatura Barwowa (Nom)	4000 K
Skuteczność świetlna (znamionowa) (Nom)	97 lm/W
Wskaźnik oddawania barw (CRI)	≥80
Kąt rozsyłu źródła światła	- °
Barwa źródła światła	840 neutralna biel
Typ optyki	-
Typ klosza	Akrylowa optyka z mikrosoczewkami
Kąt rozsyłu światła oprawy	115°
Wskaźnik ograniczenia olśnienia CEN	Not applicable

Eksploatacja i połączenie elektryczne

Napięcie wejściowe	220 do 240 V
Częstotliwość linii	50 to 60 Hz
Prąd rozruchowy	48 A
Czas rozruchu	1 ms
Zużycie energii	38 W
Współczynnik mocy (ułamek)	0.99
Połączenie	Terminal przyłączeniowy 5-biegunowy
Przewód	-
Liczba produktów na MCB 16 A typu B	20

Temperatura

Zakres temperatur otoczenia	Od +10°C do +40°C

Układy sterowania i ściemnianie

Z możliwością przyciemniania	Tak
Sterownik/jednostka zasilająca/ transformator	Zasilacz z interfejsem DALI
Interfejs sterowania	DALI
Stały strumień świetlny	Nie

Mechanika i korpus

Materiał Korpusu	Stal
Materiał reflektora	-
Materiał optyki	-
Materiał klosza/soczewki	Akrylowe
Materiał mocowania	-
Kolor Korpusu	Biel
Wykończenie klosza/soczewki	Z fakturą
Całkowita długość	1 240 mm
Całkowita szerokość	332 mm
Całkowita wysokość	56 mm
Wymiary (wysokość x szerokość x głębokość)	56 x 332 x 1240 mm
Kolor części	-

Certyfikaty i zastosowania

Kod stopnia ochrony	IP40 [Ochrona przed przewodami]
Mech. kod ochrony przed uderzeniami	IK07 [2 J wzmocniona]
Klasa ochrony IEC	Klasa bezpieczeństwa I

Wydajność początkowa (zgodna z normami IEC)

Tolerancja strumienia świetlnego	+/-10%
Początkowa chromatyczność	(0.38, 0.38) SDCM <3
Tolerancja zużycia energii	+/-10%

Warunki dotyczące zastosowań

Wydajność w temperaturze otoczenia Tq	25 °C
Maksymalny poziom przyciemnienia	1%
Nadaje się do losowego przełączania	Nie

Dane techniczne produktu

Nazwa produktu na zamówieniu	BCS460 LED48-/840 PSD W33L124 AC-MLO
Pełna nazwa produktu	BCS460 LED48-/840 PSD W33L124 AC-MLO
Full EOC	87179439155140 0
Kod zamówienia	91551400
Materiał Nr (12NC)	910504077703
Numerator - Quantity Per Pack	1
EAN/UPC – Produkt/opakowanie	8717943915514
Numerator - Packs per outer box	1
EAN/UPC – Opakowanie	8717943915514

SmartForm LED BCS460

Rysunki techniczne

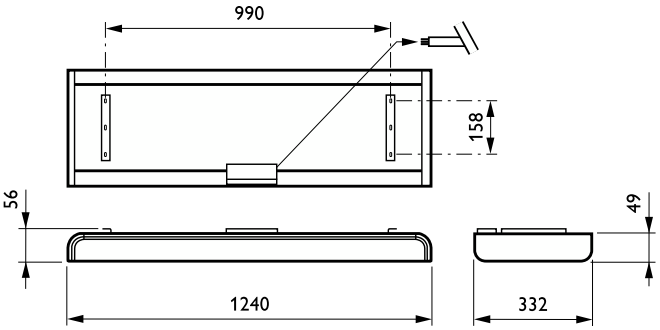

© 2023 Signify Holding Wszelkie prawa zastrzeżone. Signify nie składa żadnych oświadczeń ani nie udziela jakichkolwiek gwarancji dotyczących dokładności lub kompletności informacji zawartych w niniejszym dokumencie i nie ponosi odpowiedzialności za jakiekolwiek związane z nimi działania. Informacje zamieszczone w niniejszym dokumencie nie stanowią oferty handlowej ani elementu jakiejkolwiek oferty lub umowy, chyba że uzgodniono inaczej z Signify. Philips i emblemat Philips są zarejestrowanymi znakami towarowymi Koninklijke Philips N.V.