ProFlood LED

BCP608 LED55/740 I EB SHUT GR10714

PROFLOOD LED, 1, LED Multi-die, LED, 50 W, Elektronisk standard, Strømforsyningsenhet, regulering med konstant lyseffekt, Symmetrisk, Herdet glass, 40°, Monteringsbrakett, justerbar

ProFlood LED er en vanntett lyskaster med både bildeprojisering og original lysinnramming – et kraftig verktøy som gir designerne stor kreativ frihet ved utstillingsbelysning. De kan justere lyskasteren for å passe perfekt til omgivelsene, eller for å skape en bestemt effekt og "skulpturere" lyset.

Produktdata

Generell informasjon	
Lampefamiliekode	LED-MD [LED Multi-die]
Lyskilden kan byttes ut	Nei
Antall utstyrsenheter	1 enhet
Forkobling	EBS [Elektronisk standard]
Driver inkludert	Ja
Merknader	* – I henhold til Lighting Europes veiledende dokument "Evaluating performance of LED based luminaires – januar 2018": Rent statistisk finnes det ikke noen relevant forskjell i lumenvedlikehold mellom B50 og for eksempel B10. Derfor gjelder B50s verdi for gjennomsnittlig levetid også for B10.
Light source engine type	LED
Produktseriekode	BCP608 [PROFLOOD LED]
Lighting Technology	LED

Verditrapp	Effekt
CE-merke	Ja
Garantiperiode	1 år
Brennbarhetsmerke	-
ENEC-merke	-
Test av glødetråd	Temperatur 600 °C, varighet 30 sek
I samsvar med EU RoHS	Ja

Teknisk belysning	
Oppover lyseffektforhold	0,67
Lysytelse	3 750 lm
Standardvinkel på stolpetoppen	0°
Standardvinkel sidemontering	0°
Korrelert fargetemperatur (nom)	4000 K
Lysutbytte (vurdert) (Nom)	75 lm/W
Fargegjengivelsesindeks (CRI)	>70
Antall lyskilder	1

ProFlood LED

Lyskildefarge	740 nøytralhvit
Type optisk deksel	Herdet glass
Armatur lysstråle spredning	40°
Optikktype utendørs	Symmetrisk

Drift og elektronikk

Inngangsspenning	220/240 V
Line Frequency	50 or 60 Hz
Startstrøm	20 A
Innløpstid	0,275 ms
Effektforbruk	50 W
Effektfaktor (brøk)	0.98
Tilkobling	Tilkoblingsenhet, 3-pols
Kabel	-
Antall produkter på MCB på 16 A type B	1

Temperatur

Omgivelsestemperatur	–40 til +50 °C

Kontroller og dimming

Kan dimmes	Nei
Driver/kraftenhet/transformator	Strømforsyningsenhet, regulering med konstant lyseffekt
Kontrollgrensesnitt	-
Konstant lyseffekt (CLO)	Nei

Mekanikk og innfatning

Innfatningsmateriale	Aluminium
Reflektormateriale	Glass
Optisk materiale	Glass
Optisk deksel/linsemateriale	Glass
Fixation material	Stål
Innfatningsfarge	Grå
Monteringsanordning	Monteringsbrakett, justerbar
Optisk deksel/linseform	Buet
Optisk deksel/linsefinish	Klar
Total lengde	674 mm
Total bredde	294 mm
Total høyde	400 mm
Effektivt prosjektert område	0,12 m²
Mål (høyde x bredde x høyde)	400 x 294 x 674 mm

Godkjenning og bruksområde

Ingress beskyttelseskode	IP66 [Beskyttet mot støvgjennomtrengning, spylesikker]
Mekanisk støtbeskyttelseskode	IK06 [1 J]
Surge Protection (Common/Differential)	Standard overspenningsvern for lysarmatur inntil 4 kV differensiell modus og 4 kV i vanlig modus
IEC-beskyttelsesklasse	Sikkerhetsklasse I
Fotobiologisk risiko	Photobiological risk group 0 @200mm to EN62778

Innledende ytelse (i samsvar med IEC)

Lysstrømstoleranse	+/-5%
Innledende kromatisitet	(0.3862,0.3758) 4-step
Strømforbrukstoleranse	+/-5%
Init. Color Rendering Index Tolerance	+/-2

Ytelse over tid (i samsvar med IEC)

Feilfrekvens for styreutstyr ved median brukstid på 50 000 timer	5 %
Lumenvedlikehold ved median brukstid* 50000 h	L80

Bruksforhold

Ytelse omgivelsestemperatur Tq	25 °C
Maksimalt dimmenivå	Ikke relevant

Produktdata

Produktnavn for bestilling	BCP608 LED55/740 I EB SHUT GR10714
Fullstendig produktnavn	BCP608 LED55/740 I EB SHUT GR10714
Full EOC	871869692965000
Bestillingskode	92965000
Materialenr. (12NC)	910505017270
SAP-teller – antall per pakke	1
EAN/UPC – produkt/boks	8718696929650
SAP-teller – pakker per utvendige	1
EAN/UPC – boks	8718696929650

ProFlood LED

Målskisse

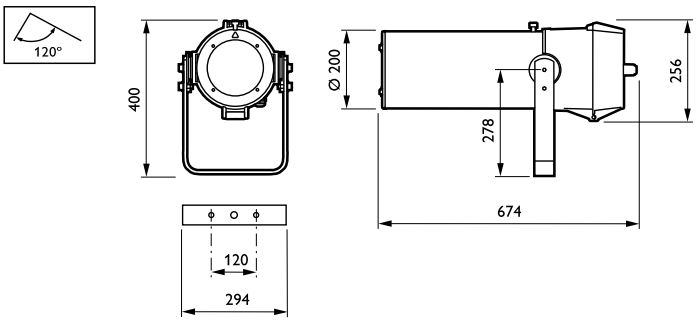

© 2023 Signify Holding Med enerett. Signify gir ingen garantier om at informasjonen i dokumentet er nøyaktig eller fullstendig, og skal ikke holdes ansvarlig for noen handling som foretas på bakgrunn av dette. Informasjonen i dette dokumentet er ikke ment som et forretningstilbud, og utgjør ikke en del av et tilbud eller en kontrakt, med mindre noe annet er avtalt med Signify. Philips og Philips-skjoldmerket er registrerte varemerker for Koninklijke Philips N.V.