Iridium gen3 LED Mini

BGP381 GRN40/830 II MSO CO GR SP

Iridium gen3 Mini, LED GreenLine 4000 lm, 830 teplá biela, Bezpečnostná trieda II, Stredne široká optika na osvetlenie ulíc, Sivá, Príruba

Iridium gen3 je prvé skutočne inteligentné svietidlo navrhnuté na bezproblémové prepojenie. Nastavenie bez starostí – jednoducho namontujte svietidlo a ovládajte ho na diaľku prostredníctvom riadiaceho softvéru CityTouch. Zjednodušené diaľkové riadenie osvetlenia! Nový koncept „plug and play“ bol navrhnutý tak, aby bola zaistená bezpečná a jednoduchá montáž len v troch krokoch: 1. montáž príruby, 2. zapojenie k zdroju napájania, 3. nastavenie sklonu a zatvorenie svietidla.
Vysoká svetelná účinnosť svietidla zaručuje značnú úsporu elektrickej energie v porovnaní s existujúcimi konvenčnými inštaláciami, čo znamená rýchlu návratnosť investícií. Vďaka širokej ponuke svietidiel s rôznymi verziami svetelného toku, optiky a teplôt chromatickosti (farieb svetla) je svietidlo Iridium gen3 vhodné pre väčšinu aplikácií v obytných zónach. Neoklasický dizajn svietidla zaručuje konzistentný vzhľad okolia.

Údaje o produkte

Všeobecné informácie	
Kód radu svetelného zdroja	GRN40 [LED GreenLine 4000 lm]
Vymeniteľný svetelný zdroj	Áno
Počet jednotiek predradníka	1 jednotka
Predradník	EB [Elektronický]
Vrátane napájača	Áno
Fotočlánok	-
Poznámky	*– Podľa usmernenia združenia Lighting Europe „Hodnotenie výkonu LED svietidiel – január 2018”: zo štatistického hľadiska neexistuje žiadny významný rozdiel v zachovaní svetelného toku medzi svietidlami B50 a napríklad B10. Preto hodnota strednej doby životnosti (B50) predstavuje aj hodnotu pre B10.
Typ systému svetelného zdroja	LED
Kód radu produktov	BGP381 [Iridium gen3 Mini]
Technológia osvetlenia	LED
Vstavané riadenie	-
Značka CE	Áno

Iridium gen3 LED Mini

Záručná lehota	5 roky
Značka horľavosti	-
Značka ENEC	Značka ENEC
Požiarna odolnosť	Teplota 650 °C, trvanie 5 s
V súlade s požiadavkami EU RoHS	Nie

Svetelné technické

Pomer svetla vyžarovaného nahor	0
Svetelný tok	3 680 lm
Štandardný uhol sklonu od vrchu stĺpa	0°
Štandardný uhol sklonu od bočného otvoru	0°
Náhradná teplota chromatickosti (men.)	3000 K
Merný výkon (menovitý) (nom.)	110 lm/W
Index podania farieb (CRI)	80
Farba svetelného zdroja	830 teplá biela
Typ optického krytu	Polykarbonátová optika/kryt
Rozptyl svetelného lúča svietidla	152°
Typ optiky, exteriér	Stredne široká optika na osvetlenie ulíc

Prevádzkové a elektrické

Vstupné napätie	220 až 240 V
Sieťová frekvencia	50 to 60 Hz
Nárazový prúd	22 A
Čas zapínania	0,29 ms
Spotreba	33,5 W
Účinnosť (zlomok)	0.98
Zapojenie	Skrutkovacia pripájacia svorkovnica, 3-pólová
Kábel	-
Počet produktov na MCB 16 A typ B	20

Teplota

Široký rozsah okolitých teplôt	–40 až +50 °C

Ovládanie a stmievanie

Stmievateľné	Nie
Napájač/napájací zdroj/transformátor	Napájacia jednotka, regulačná
Ovládacie rozhranie	-
Konštantný svetelný výkon	Nie

Mechanické časti a teleso

Materiál telesa	Hliník
Materiál reflektora	-
Optický materiál	Polykarbonát
Materiál optického krytu	Polykarbonát
Materiál upevnenia	Hliník
Farba telesa	Sivá

Montážne zariadenie	Príruba
Tvar optického krytu	Ploché
Povrchová úprava optického krytu	Textúrovaná
Celková dĺžka	531 mm
Celková šírka	273 mm
Celková výška	156 mm
Účinná vystavená plocha	0,024 m²
Rozmery (výška x šírka x hĺbka)	156 x 273 x 531 mm
Farba dielov	Farebný kryt

Schválenie a použitie

Krytie IP	IP66 [Ochrana pred vniknutím prachu a odolnosť proti prúdu vody]
Kód krytia IP (mechanický náraz)	IK09 [10 J]
Ochrana pred prepätím (bežný/ diferenciálny režim)	4/4 kV
Trieda ochrany IEC	Bezpečnostná trieda II

Počiatočný výkon (súlad s požiadavkami IEC)

Tolerancia svetelného toku	+/-7%
Počiatočná chromatickosť	(0.43, 0.41) SDCM <5
Tolerancia spotreby	+/-10%
Odchýlka poč. indexu podania farieb	+/-2

Výkon v priebehu času (súlad s požiadavkami IEC)

Poruchovosť ovládacieho predradníka pri strednej užitočnej životnosti 100 000 h	10 %
Udržiavaný svetelný tok pri strednej užitočnej životnosti* 100 000 h	L80

Podmienky použitia

Teplota okolia pri výkone Tq	25 °C
Maximálna úroveň stmievania	Nevzťahuje sa na zariadenie

Údaje o produkte

Objednávkový názov produktu	BGP381 GRN40/830 II MSO CO GR SP
Úplný názov produktu	BGP381 GRN40/830 II MSO CO GR SP
Úplný kód produktu	871829190844900
Objednávkový kód	90844900
Č. materiálu (12NC)	910925438293
Čitateľ – množstvo kusov v balení	1
EAN/UPC – produkt/puzdro	8718291908449
Čitateľ – počet balení v krabici	1
EAN/UPC – balenie	8718291908449

Iridium gen3 LED Mini

Rozmerový obrázok

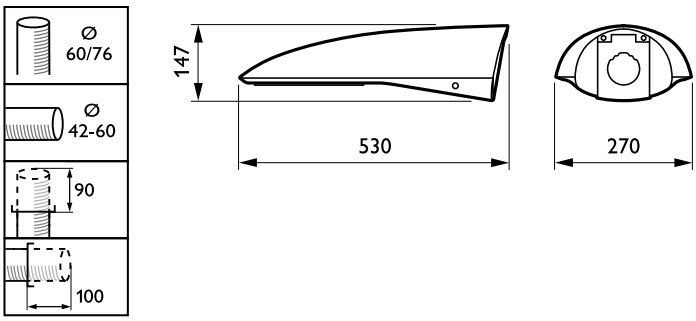

© 2023 Signify Holding Všetky práva vyhradené. Spoločnosť Signify neposkytuje žiadnu záruku týkajúcu sa presnosti alebo úplnosti uvedených informácií a nezodpovedá za žiadny krok vyplývajúci zo spoľahnutia sa na tieto informácie. Informácie uvedené v tomto dokumente nie sú zamýšľané ako komerčná ponuka a netvoria súčasť žiadnej cenovej ponuky ani zmluvy, okrem prípadov, keď s tým súhlasí spoločnosť Signify. Philips a Philips Shield Emblem sú registrované ochranné známky spoločnosti Koninklijke Philips N.V.