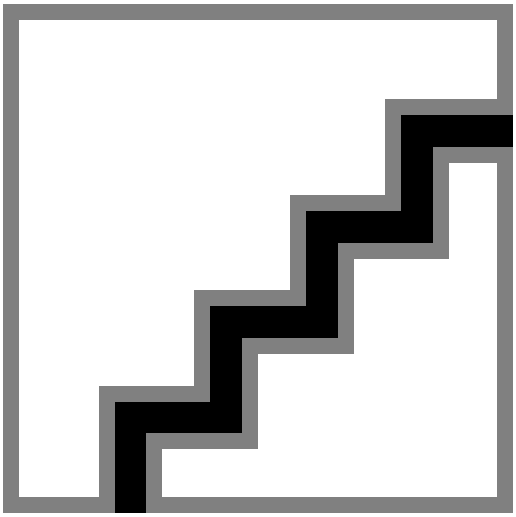

UniStreet

BGP203 LED45-4S/740 II DM50 D9 48/60A

UniStreet Small, LED Module 4500 lm, 740 semleges fehér, II. biztonsági osztály, Közepes fényeloszlás, Univerzális, 48–60 mm átmérőhöz, állítható

Az alacsony kezdeti beruházást igénylő, nagyon hatékony, LED-es UniStreet család jelentős költségmegtakarítást nyújt a hagyományos utcai világítási megoldásokhoz képest, és garantálja a rövid időn belüli teljes megtérülést. A többféle fényáramcsomagban megvásárolható UniStreet segítségével közvetlenül lecserélhetők az elavult fényforrások és lámpatestek. A kompakt és lapos lámpatest minőségi újrahasznosítható anyagból készült. Mivel LED technológia, így kevés karbantartást igényel. A Core verzió ideális az alacsony bekerülési költségű nagyméretű projektekhez. Korlátozott számú optikával. A Performer verzió ideális azon ügyfeleknek, akik az üzemeltetési költségeket szem előtt tartva dolgoznak nagy felújításokon.

Termék adatok

Általános információ	
Lámpacsalád kódja	LED45 [LED Module 4500 lm]
Cserélhető fényforrás	Igen
Előtétegységek száma	1 egység
Előtét mellékelve	Igen
Fotocella	-
Megjegyzések	* Az európai világítási rendszerekre vonatkozó „A LED-es lámpatestek teljesítményének felmérése” című, 2018. januárjában megjelent tanulmány szerint nincs statisztikai különbség a B50 és B10 fényáram-megmaradása között. Ezért a B50 átlagos hasznos élettartama érvényes a B10-re is. * Extrém környezeti hőmérsékleten a lámpatest automatikusan csökkentheti a fényerőt az alkatrészek védelme érdekében.
Fényforrás fényrendszerének típusa	LED
Termékcsalád kódja	BGP203 [UniStreet Small]
Lighting Technology	LED
Beépített vezérlés	-
CE jelölés	Igen
Jótállási idő	5 év
Gyúlékonysági jelzés	-

ENEC jel	ENEC-jel
Izzóhuzalos teszt	Hőmérséklet: 650 °C, időtartam: 5 s
Megfelel az EU RoHS irányelvnek	Nem

Technikai adatok

Felfelé irányuló fényhányados	0
Fényáram	3 825 lm
Normál dőlésszögű oszlopfej	0°
Szabványos dőlésszög oldalsó bevezetésnél	0°
Korrelált színhőmérséklet (névl.)	4000 K
Fényhasznosítás (névleges) (névleges)	129 lm/W
Színvisszaadási index (CRI)	70
A fényforrás színe	740 semleges fehér
Optikai búra típusa	Síküveg
Lámpatest fénysugarának fényeloszlása	154° - 31° x 54°
Optikai típus – kültéri	Közepes fényeloszlás

Működtetés és elektronika

Bemeneti feszültség	220-240 V
Hálózati frekvencia	50 to 60 Hz
Kezdeti CLO-teljesítményfelvétel	[DELETE] W
Átlagos CLO-teljesítményfelvétel	[DELETE] W
Végső állandó fénykibocsátási (CLO) teljesítményfelvétel	[DELETE] W
Induló áramlökés	46 A
Indulási idő	0,25 ms
Teljesítményfelvétel	29,5 W
Teljesítménytényező (tört)	0.9
Csatlakoztatás	3 pólusú csavaros csatlakozóblokk
Kábel	-
Termékek száma egy B típusú, 16 amperes kismegszakítón	11

Hőmérséklet

Környezetihőmérséklet-tartomány	-40 – +50 °C

Vezérlők és fényerő-szabályozás

Szabályozható	Igen
Meghajtó/tápegység/transzformátor	Tápegység DALI illesztővel
Vezérlőinterfész	DALI
Állandó fénykibocsátás	Nem

Mechanika és tokozás

Ház anyaga	Alumíniumöntvény
Reflektor anyaga	Polikarbonát
Optikai anyag	Polikarbonát
Optikai búra/lencse anyaga	Hőkezelt üveg
Rögzítőanyag	Alumínium
Ház színe	Szürke
Rögzítőeszköz	Univerzális, 48–60 mm átmérőhöz, állítható
Optikai búra/lencse formája	Lapos
Optikai búra/lencse bevonata	Átlátszó
Teljes hossz	630 mm
Teljes szélesség	270 mm
Teljes magasság	98 mm
Hatékonyan megvilágított terület	0,038 m²
Méretek (magasság × szélesség × mélység)	98 x 270 x 630 mm

Tanúsítvány és alkalmazási területek

Por és víz elleni védelem kódja	IP66 [Porbejutás ellen védett, vízsugár ellen védett]
Mech. behatások elleni védelem kódja	IK08 [5 J-ig vandalizmus ellen védett]
Túlfeszültség-védelem (közös/különbözeti)	Philips szabványos túlfeszültség-védelmi szint
IEC védelmi osztály	II. biztonsági osztály

Kezdeti teljesítmény (IEC-szabványnak megfelelően)

Fényáram-tolerancia	+/-7%
Kezdeti színérték	(0.381, 0.379) SDCM <5
Teljesítményfelvétel toleranciája	+/-10%
Kezdeti színvisszaadásiindex-tolerancia	+/-2

Üzemi teljesítmény (IEC-szabványnak megfelelően)

Meghajtó meghibásodási aránya 100 000 órás átlagos hasznos élettartam esetén	10 %
Fényáram-megmaradás 100 000 órás átlagos hasznos élettartam* esetén	L91

Alkalmazási feltételek

Optimális teljesítményhez szükséges környezeti hőmérséklet	25 °C
Maximális szabályozási szint	0% (digitális)

Termékadatok

A termék megrendelési neve	BGP203 LED45-4S/740 II DM50 D9 48/60A
Teljes terméknév	BGP203 LED45-4S/740 II DM50 D9 48/60A
Full EOC	871869634905200
Rendelési kód	34905200
Cikkszám (12NC)	910925863495
Számláló – mennyiség csomagonként	1
EAN/UPC – termék/csomagolás	8718696349052
Számláló – csomag külső dobozonként	1
EAN/UPC – gyűjtőcsomagolás	8718696349052

UniStreet

Méretezett rajza

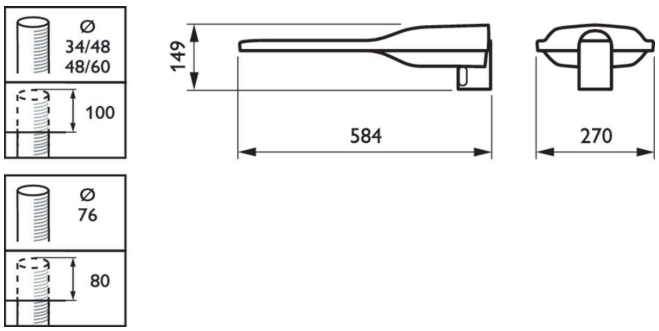

© 2023 Signify Holding Minden jog fenntartva. A Signify nem nyújt semmiféle képviseletet vagy garanciát az itt szereplő információk pontosságáért vagy teljességéért, és nem vállal felelősséget semmilyen ezeken alapuló intézkedésért. A dokumentumban található információk nem minősülnek kereskedelmi ajánlattételnek, és nem képezik semmilyen ajánlat vagy szerződés részét, hacsak a Signify-jal kötött megállapodás másként nem rendelkezik.
A Philips és a Philips Pajzs embléma a Koninklijke Philips N.V. bejegyzett védjegye.