ConTempo

RVP350 L 1xHPI-T/SON-T 250/400W ASY

Vazio, sem engrenagem, Assimétrica

O refletor Contempo tem um design que combina com os ambientes externos contemporâneos. Possui corpo reforçado de alumínio fundido pressurizado com revestimento a pó resistente à corrosão. O Contempo também possui um reator de cobre economizador de energia integrado, ignitor semiparalelo eletrônico e capacitor. A unidade foi aprovada em rigorosos testes de proteção contra entrada de pó e água.

Dados do produto

Informações gerais	
Código da família das lâmpadas	-
Equipamento	E [Vazio, sem engrenagem]

Dados técnicos de luz	
Tipo óptico ao ar livre	Assimétrica

Dados elétricos e de operação	
Tensão de entrada	220 V
Line Frequency	50 Hz

Aprovação e aplicação	
Código de proteção de entrada	IP65 [Proteção contra a penetração de poeira, à prova de jatos]

Dados do produto	
Nome de produto da encomenda	RVP350 L 1xHPI-T/SON-T 250/400W ASY
Nome do produto completo	RVP350 L 1xHPI-T/SON-T 250/400W ASY
Full EOC	911401041880
Descrição do código local	LUMINARIA RVP350 L 1XHPITSONT 250400WASY
Código de encomenda	911401041880
Nº do material (12NC)	911401041880
Código local	911401041880
Numerador — Quantidade por embalagem	1
EAN/UPC - produto/caixa	6923828621599
Numerador SAP — Embalagens por exterior	1
EAN/UPC – caixa	6923828621599

ConTempo

Desenho dimensional

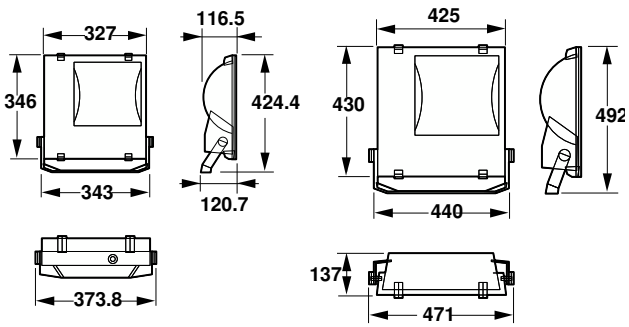

© 2023 Signify Holding Todos os direitos reservados. Signify não oferece qualquer representação ou garantia quanto à precisão ou à integridade das informações inclusas aqui e não se responsabiliza por qualquer ação em função disso. As informações apresentadas neste documento não se destinam a qualquer oferta comercial e não compõem parte de qualquer cotação ou contrato, a menos que seja acordado pela Signify. Philips e o Philips Shield Emblem são marcas comerciais registradas da Koninklijke Philips N.V.