LED Underwater BCP170/171

BCP170 9LED WW 12V 36 IP68

LED Underwater BCP170/171, 790 lm, 18 W, 830 warm white, 36°, Dynamix DMX, Keamanan kelas III, Pelat dudukan

Orang ingin menciptakan suasana yang menyenangkan di sekitar properti mereka - sesuatu yang akan menarik perhatian pengunjung, sehingga membuat mereka merasa nyaman dan ingin kembali lagi. Mereka ingin dapat menciptakan suasana menarik dengan biaya minimum, meskipun tanpa mengorbankan kualitas pencahayaan. Menggabungkan desain yang kuat dan simpel dengan performa andal, LED Underwater memberikan beragam efek pencahayaan atraktif untuk menghidupkan lanskap properti. IP68 penuh hingga kedalaman 3 meter, menawarkan pilihan sinar dan nada cahaya putih untuk fitur pencahayaan air. Braket khusus memastikan pemasangan permukaan mudah.

Product data

Informasi Umum	
Kode kelompok lampu	LED-HP [LED High Power]
Sumber cahaya yang dapat diganti	Tidak
Driver tercakup	Tidak
Tipe mesin sumber cahaya	LED
Tanda CE	Tanda CE
Periode garansi	1 tahun
Tanda dapat menyala	Untuk pemasangan pada permukaan yang biasanya mudah terbakar

Teknis Lampu	
Flux Cahaya	790 lm
Suhu Warna Terkorelasi (Nom)	3000 K
Daya Penerangan (terukur) (Nom)	43,89 lm/W
Indeks renderasi warna (CRI)	>80
Warna sumber cahaya	830 warm white
Tipe penutup optik	Kaca keras
Penyebaran sinar lampu luminer	36°

Pengoperasian dan Kelistrikan	
Tegangan Masuk	12 V
Konsumsi Daya	18 W
Koneksi	Blok koneksi sekrup

LED Underwater BCP170/171

Kabel	Kabel 3,0 m tanpa konektor

Suhu

Kisaran suhu ambien	-20 hingga +35 °C

Kontrol dan Peredupan

Dapat diredupkan	Ya
Driver/unit daya/transformator	Trafo elektronik primer 230 hingga 240 V, sekunder 12 V
Antarmuka kontrol	Dynamix DMX
Output cahaya konstan	Tidak

Mekanis dan Housing

bahan perumahan	Logam
Material penutup optik	Kaca
Warna Housing	Perak dan hitam
Perangkat pemasangan	Pelat dudukan
Bentuk penutup optik	Kerucut
Lapisan penutup optik	Jernih
Tinggi keseluruhan	67 mm
Diameter keseluruhan	154 mm

Penyetujuan dan Aplikasi

Kode perlindungan masuknya debu dan air	IP68 [Perlindungan-tembusan debu, tekanan kedap-air]
Kode pelindung dampak mekanis	IK07 [2 J bertulang]
Kelas perlindungan IEC	Keamanan kelas III

Kinerja Awal (Kesesuaian IEC)

Toleransi fluks cahaya	+/-10%
Toleransi konsumsi daya	+/-10%

Kondisi Aplikasi

Tingkat redup maksimum	Dapat diprogram

Data Produk

Nama produk pesanan	BCP170 9LED WW 12V 36 IP68
Nama lengkap produk	BCP170 9LED WW 12V 36 IP68
Kode produk lengkap	911401602202
Kode urutan	911401602202
No. Material (12NC)	911401602202
Numerator - Jumlah Per Pak	1
Numerator - Pak per kotak bagian luar	4

Dimensional drawing

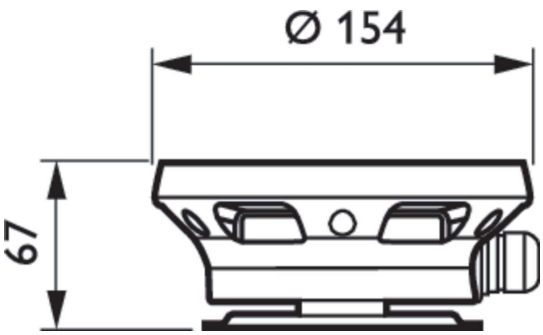

© 2023 Signify Holding Hak cipta dilindungi undang-undang. Signify tidak memberikan perwakilan atau jaminan sebagai ketepatan atau kelengkapan informasi yang termasuk di dalamnya dan tidak akan bertanggung jawab atas tindakan apa pun yang bergantung padanya. Informasi yang disajikan di dokumen ini tidak ditujukan sebagai penawaran yang bersifat komersial serta bukan bentuk bagian dari kutipan atau kontrak, kecuali telah disetujui oleh Signify. Philips dan Philips Shield Emblem adalah merek dagang terdaftar dari Koninklijke Philips N.V.