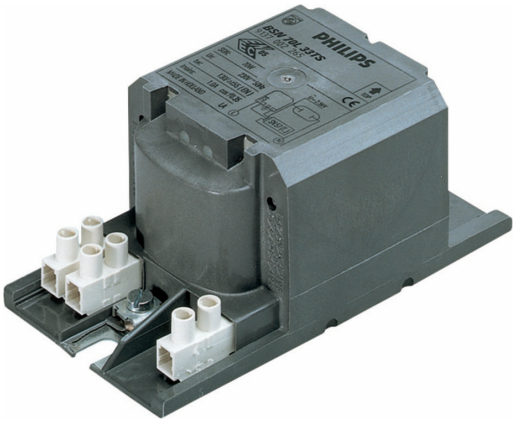

Ballasts Encapsulés BSN pour Lampes SON

BSN 50 L33-TS 230V 50Hz HD1-118

Ballasts cuivre/fer électromagnétiques encapsulés à utiliser avec un amorceur semi-parallèle externe pour lampes CDM, CDO, MH, HPI (Plus) et SON

Données du produit

Fonctionnement et électricité	
Tension d'entrée	230 V
Fréquence linéaire	50 Hz
Fréquence d'entrée	50 Hz

Câblage	
Type de connecteur	Vis

Approbation et application	
Homologation	Marquage CE Certificat ENEC

Données du produit	
Nom du produit de la commande	BSN 50 L33-TS 230V 50Hz HD1-118

Nom de produit complet	BSN 50 L33-TS 230V 50Hz HD1-118
Code EOC	871150074822530
Code de commande	74822530
Code 12NC	913700253626
Quantité par pack	1
Code EAN – Produit/Boîte	8711500748225
Conditionnement par carton	6
Codes EAN/UPC - Boîte	8711500748232

Ballasts Encapsulés BSN pour Lampes SON

Schéma dimensionnel

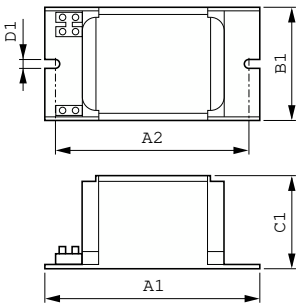

Product	D1	C1	A1	A2	B1
BSN 50 L33-TS 230V 50Hz HD1-118	6,2 mm	53,0 mm	118,0 mm	103,0 mm	65,0 mm

© 2023 Signify Holding Tous droits réservés. Signify ne fait aucune déclaration ni ne donne aucune garantie concernant la précision ou l'exhaustivité des informations ci-incluses et ne pourra être tenue responsable d'une quelconque action prise en conséquence. Les informations présentées dans ce document ne constituent pas une offre commerciale et ne font partie d'aucun devis ni d'aucun contrat, sauf convention contraire avec Signify. Philips et l'emblème Philips Shield sont des marques déposées de Koninklijke Philips N.V.