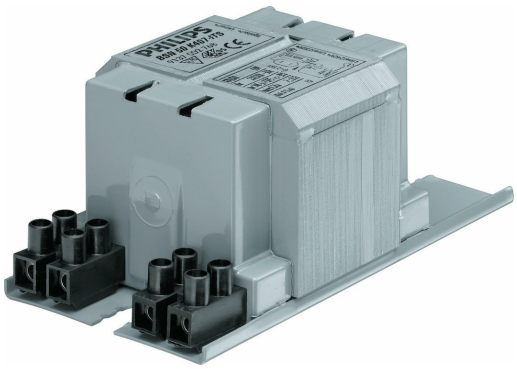

HID-Basic BSN/BMH MK4 για ημιπαράλληλη συνδεσμολογία SON/CDO/CDM/MH/HP

BSN 50 K407-ITS 230/240V 50Hz BC1-118

Μπάλαστ από εμποτισμένο ηλεκτρομαγνητικό χαλκό για χρήση με εξωτερικό ημιπαράλληλο αναφλεκτήρα, για λαμπτήρες CDM, CDO, MH, HPI (Plus) και SON

δεδομένα Προϊόντων

Χαρακτηριστικά ηλεκτρικής λειτουργίας	
Τάση εισόδου	230 V (προεπιλογή) ή 240 V V
Line Frequency	50 Hz
Συχνότητα εισόδου	50 Hz

Καλωδίωση	
Τύπος βύσματος	Βιδωτό

Έγκριση και Εφαρμογή	
Σημάνσεις εγκρίσεων	Σήμανση CE Πιστοποίηση ENEC

Στοιχεία προϊόντος	
Όνομα παραγγελίας προϊόντος	BSN 50 K407-ITS 230/240V 50Hz BC1-118
Πλήρες όνομα προϊόντος	BSN 50 K407-ITS 230/240V 50Hz BC1-118
Full EOC	872790088693100
Κωδικός παραγγελίας	88693100
Αρ. υλικού (12NC)	913700276826
Τοπικός κωδικός	BSN50K407
Αριθμητής - Ποσότητα ανά συσκευασία	1
EAN/UPC - Προϊόν/Θήκη	8711500881526
Αριθμητής SAP - Πακέτα ανά εξωτερικό κουτί	6
EAN/UPC - Κιβώτιο	8727900886931

τα δεδομένα υπόκεινται σε αλλαγές

HID-Basic BSN/BMH MK4 για ημιπαράλληλη συνδεσμολογία SON/CDO/CDM/MH/HP

Σχεδιάγραμμα διαστάσεων

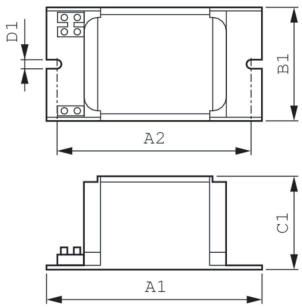

Product	D1	C1	A1	A2	B1
BSN 50 K407-ITS 230/240V 50Hz BC1-118	6,2 mm	52,0 mm	118,0 mm	94,0 mm	61,0 mm

© 2023 Signify Holding Με την επιφύλαξη παντός δικαιώματος. Η Signify δεν παρέχει καμία διαβεβαίωση ή εγγύηση όσον αφορά την ακρίβεια ή την πληρότητα των πληροφοριών που περιλαμβάνονται στο παρόν και δεν θα ευθύνεται για οποιαδήποτε ενέργεια βασίζεται σε αυτές. Οι πληροφορίες που περιέχονται σε αυτό το έγγραφο δεν προορίζονται για εμπορική προσφορά και δεν αποτελούν μέρος προσφοράς ή σύμβασης, εκτός εάν έχει συμφωνηθεί διαφορετικά από την Signify. Η επωνυμία Philips και το έμβλημα της Philips με την ασπίδα είναι σήματα κατατεθέντα της Koninklijke Philips N.V.