Dynalite Sensoren

DUS704C

Der DUS704C ist ein 360º-Aufputz-Multifunktionssensor, der Funktionen zur Bewegungserkennung (PIR), zum Empfang von Infrarotsignalen (IR) sowie zur Erfassung der Umgebungshelligkeit (PE) in einem Gerät vereint und in Anwendungsbereichen wie Büros, Lesesälen und zu Hause genutzt werden kann.

Der DUS704C ist ein 360º-Aufputz-Multifunktionssensor, der Funktionen zur Bewegungserkennung (PIR), zum Empfang von Infrarotsignalen (IR) sowie zur Erfassung der Umgebungshelligkeit (PE) in einem Gerät vereint und in Anwendungsbereichen wie Büros, Lesesälen und zu Hause genutzt werden kann.

Produkt Daten

Allgemeine Eigenschaften	
CE-Zeichen	ja
Hinweis	Please download the Lighting - Product Data Sheet for more information and ordering options
RoHS-Zeichen	RoHS mark
Product Family Code	YSENSO [Sensors]

Anwendungsparameter	
Umgebungstemperaturbereich	0 bis +45 °C

Produktdaten	
Gesamt-Produktcode	871016350722400

Bestell-Produktname	DUS704C
EAN/UPC - Produkt	8710163507224
Bestellcode	50722400
Anzahl pro Verpackung	1
Anzahl pro Umverpackung	1
Material-Nr. (12NC)	913703070009
Nettogewicht (Einzelteil)	0,140 kg

Dynalite Sensoren

Abmessungsskizzen

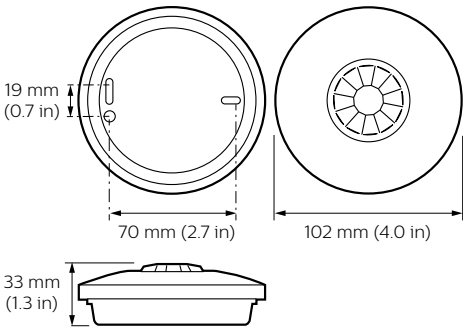

Dynalite Sensors

© 2019 Signify Holding Alle Rechte vorbehalten. Signify gibt keine Zusicherungen und übernimmt keine Garantie bezüglich der Richtigkeit oder Vollständigkeit der in diesem Dokument enthaltenen Informationen und haftet nicht für Handlungen, die im Vertrauen darauf ausgeführt werden. Die in diesem Dokument vorgestellten Informationen sind, sofern keine anderslautende Vereinbarung mit Signify besteht, nicht als kommerzielles Angebot gedacht und sind nicht Teil eines Angebots oder Vertrags. Alle Marken sind Eigentum der Signify Holding bzw. ihrer jeweiligen Eigentümer.