MASTERColour CDM-Rm Elite

MASTERColour CDM-Rm Elite Mini 35W/942 GX10 MR16 10D

Lampe à réflecteur, décharge et halogénure métallisé mini, avec un haut rendement et produisant une lumière blanche étincelante à rendu des couleurs élevé

Mises en garde et sécurité

- À utiliser uniquement avec un appareillage de contrôle électronique
- L'appareillage de contrôle doit inclure une protection en fin de vie (IEC61167, IEC62035)

Données du produit

Informations générales	
Culot	GX10 [GX10]
Position de fonctionnement	UNIVERSEL [Libre ou universelle (U)]
Nombre de cycles d'allumage	1 350
Durée de vie à 50 % de mortalité (nom.)	15 000 h

Données techniques de l'éclairage	
Code couleur	942 [CCT of 4200K]
Angle du faisceau (nom.)	10 degré(s)
Intensité lumineuse (nom.)	20 500 cd
Coordonnée chromatique X	0,377
Coordonnée chromatique Y	0,377
Température de couleur corrélée (nom.)	4200 K
Efficacité lumineuse (nominale)	57,5 lm/W
Indice de rendu de couleur (IRC)	90
LLMF à la fin de la durée de vie nominale (nom.)	73 %
Flux lumineux dans un cône à 90 ° (nominal)	2 000 lm

Fonctionnement et électricité	
Consommation électrique	39 W
Temps de chauffe à 60 %	120 s
Tension (nom.)	90 V
Tension (nom.)	90 V

Commandes et gradation	
Variation de l'intensité lumineuse	Non

Mécanique et boîtier	
Forme de la lampe	MR16 [2 pouces/50 mm]

Approbation et application	
Taux de mercure (Hg) (nom.)	4,7 mg

MASTERColour CDM-Rm Elite

Consommation d'énergie kWh/1 000 h	43 kWh
Données du produit	
Nom du produit de la commande	CDM-Rm Elite Mini 35W/942 GX10 MR16 10D
Nom de produit complet	MASTERColour CDM-Rm Elite Mini 35W/942 GX10 MR16 10D
Code EOC	871829169177800

Code de commande	69177800
Code 12NC	928190505330
Quantité par pack	1
Code EAN – Produit/Boîte	8718291691778
Conditionnement par carton	12
Codes EAN/UPC - Boîte	8718291691785

Schéma dimensionnel

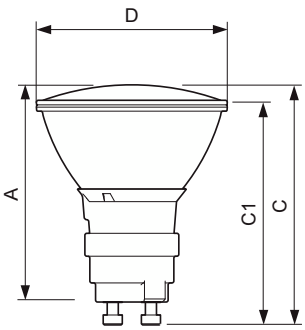

Product	D (max)	D	C (max)	C	C1 (max)	A (max)
CDM-Rm Elite Mini 35W/942 GX10 MR16 10D	51 mm	50 mm	65,4 mm	62,75 mm	60,9 mm	59 mm

Données photométriques

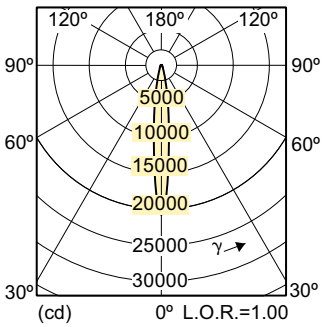

Light Distribution Diagram - CDM-Rm Elite Mini 35W/942 GX10 MR16 10D

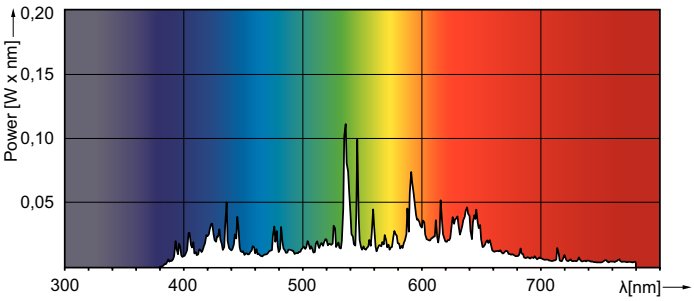

Spectral Power Distribution Colour - CDM-Rm Elite Mini 35W/942 GX10 MR16 10D

MASTERColour CDM-Rm Elite

Durée de vie

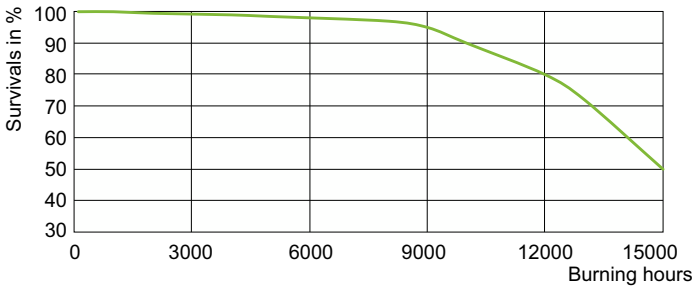

Life Expectancy Diagram - CDM-Rm Elite Mini 35W/942 GX10 MR16 10D

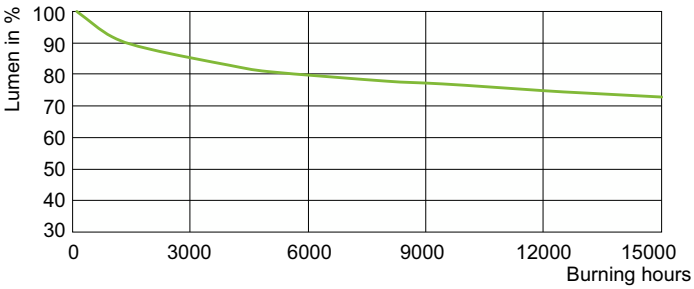

Lumen Maintenance Diagram - CDM-Rm Elite Mini 35W/942 GX10 MR16 10D

© 2023 Signify Holding Tous droits réservés. Signify ne fait aucune déclaration ni ne donne aucune garantie concernant la précision ou l'exhaustivité des informations ci-incluses et ne pourra être tenue responsable d'une quelconque action prise en conséquence. Les informations présentées dans ce document ne constituent pas une offre commerciale et ne font partie d'aucun devis ni d'aucun contrat, sauf convention contraire avec Signify. Philips et l'emblème Philips Shield sont des marques déposées de Koninklijke Philips N.V.