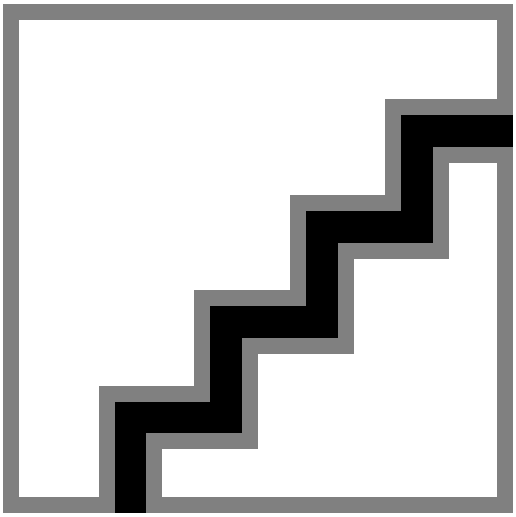

Xitanium/Fortimo (Indoor) - konstanter Strom

Xitanium 50W/s 0.3-1A 62V 230V

Die LED-Treiber Xitanium und Fortimo für den Einsatz im Innenbereich sind in verschiedenen Watt-Versionen erhältlich. So können sie in zahlreichen Anwendungen verwendet werden.

Produkt Daten

Allgemeine Informationen	
Beleuchtungstechnologie	LED

Betrieb und Elektrik	
Netzfrequenz	50 to 60 Hz
Eingangsfrequenz	50 bis 60 Hz
Gesamte Harmonische Oberwellen IEC (max.)	20 %
Energieverbrauch	50 W
Restwelligkeit Ausgangsstrom (max.)	20 %
Maximaler Wirkungsgrad bei Volllast	90 %
Ausgangsstrom (max.)	1000 mA
Ausgangsstrom (Nom)	650 mA
Toleranz Ausgangsstrom (max.)	5 %
Toleranz Ausgangsstrom (min.)	-5 %
Ableitstrom (max.)	0,7 mA
Ruhespannung (DC) (max.)	75 V
Eingangsstrom (Nom)	270 mA
Einschaltstrom (max.)	20 A
Ausgangsleistung (max.)	50 W
Ausgangsleistung (Nom)	32 W
Standard-Ausgangsstrom	300-1000 mA
Einschaltstromzeit bis 50 % Spitze	275 µs
Energiemessung	Nein
Konstantstrom (CC)	True
Konstantspannung (CV)	False
Diagnose	False
Anzahl Leuchten pro Sicherungen(16 A Typ B) (max.)	26

Verdrahtung	
Typ Anschlussklemme Eingang	Wago 250
Verdrahtung beim Betrieb	Yes
Anschlussklemme sekundär	Wago 250 und JST
Ausgangs-Leiterquerschnitt (max.)	1,5 mm²
Ausgangs-Leiterquerschnitt (min.)	0,2 mm²
Kabellänge von Gerät zu Lampe	0,6 m
Leitungslänge primär	8.5 mm to 9.5 mm
Eingangs-Leiterquerschnitt (max.)	1,5 mm²
Eingangs-Leiterquerschnitt (min.)	0,2 mm²

Xitanium/Fortimo (Indoor) - konstanter Strom

Ausgangs-Leitungslänge	8.5 mm to 9.5 mm
Temperatur	
Umgebungstemperaturbereich	-20 °C bis 50 °C
Gehäusetemperatur-Lebensdauer (Nom)	65 °C
Gehäusetemperatur (Max)	75 °C
Maximale Gehäusetemperatur (im Störfall)	110 °C
Lichtregelung und Dimmen	
Steuerungsschnittstelle	None
Dimmbereich	100-0 %
Mechanik und Gehäuse	
Gehäuse	L110x75x32
Genehmigung und Anwendung	
Schutzart (IP)	IP20 [Fernhalten von Fingern]
Überspannungsschutz (allgemein/differenziell)	EN61547 (L-L 1 kV, L-G 2 kV) kV
Relative Luftfeuchtigkeit (Betrieb) (max.)	90 %
Schutzklasse	Class II

Kurzschlussschutz	Geschützt
Überleistungsschutz	Geschützt
Leerlauf-Schutz	Geschützt
Zeichen & Zertifikate	CE Zeichen SELV ENEC Zertifikat
Korridormodus	False
Optionen für einstellbaren Ausgangsstrom	Rset2
Produktdaten	
Bestell-Produktname	Xitanium 50W/S 0.3-1A 62V 230V
Gesamtbezeichnung des Produkts	Xitanium 50W/s 0.3-1A 62V 230V
Gesamt-Produktcode	871829167615700
Bestellcode	67615700
Material-Nr. (12NC)	929000853603
Anzahl pro Verpackung	1
EAN/UPC – Produkt/Kiste	8718291676157
Zähler - Pakete pro Außenkarton	10
EAN Umverpackung	8718291676164

Abmessungsskizzen

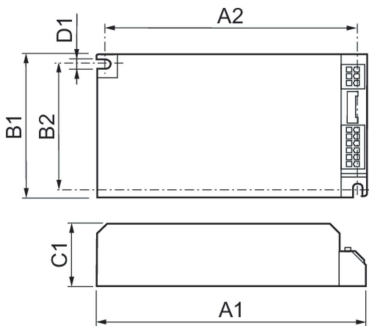

Product	D1	A2	C1	A1	B1
Xitanium 50W/S 0.3-1A 62V 230V	4,1 mm	99,0 mm	32,0 mm	110,0 mm	75,0 mm

© 2023 Signify Holding Alle Rechte vorbehalten. Signify gibt keine Zusicherungen und übernimmt keine Garantie bezüglich der Richtigkeit oder Vollständigkeit der in diesem Dokument enthaltenen Informationen und haftet nicht für Handlungen, die im Vertrauen darauf ausgeführt werden. Die in diesem Dokument vorgestellten Informationen sind, sofern keine anderslautende Vereinbarung mit Signify besteht, nicht als kommerzielles Angebot gedacht und sind nicht Teil eines Angebots oder Vertrags. Philips und das Philips Schildsymbol sind eingetragene Warenzeichen der Koninklijke Philips N.V.