MASTER tubo LED InstantFit Equipo electrónico T8

MASTER LEDtube HF 1500mm HO 25W840 T8

Philips MASTER LEDtube InstantFit T8 integra una fuente de luz LED en un formato de fluorescente tradicional. Su exclusivo diseño crea un aspecto visual perfectamente homogéneo que no puede diferenciarse del fluorescente tradicional. Philips MASTER LEDtube InstantFit T8 es la solución ideal para los clientes que tienen requisitos de luz más elevados y desean maximizar el valor durante la vida útil. El ahorro energético total y la vida útil más prolongada ofrece atractivos tiempos de amortización y beneficios de TCO.

Advertencias y seguridad

- NOTAS: La eficiencia energética y distribución de la luz total de cualquier instalación que utilice estas lámparas viene determinada por el diseño de la instalación.

Datos del producto

Información general	
Base del casquillo	G13 [Medium Bi-Pin Fluorescent]
Vida útil nominal	50.000 hora(s)
Ciclo de encendido/apagado	50.000
Lighting Technology	LED
Conforme con EU RoHS	Sí

Datos técnicos de la luz	
Código de color	840 [CCT of 4000K]
Ángulo de haz (nom.)	160 °
Flujo luminoso	3.100 lm
Temperatura de color correlacionada (Nom)	4000 K
Consistencia del color	<6
Índice de reproducción cromática (IRC)	83
LLMF al fin de vida útil nominal (nom.)	70 %

Operativos y eléctricos	
Line Frequency	25000-80000 Hz
Frecuencia de entrada	25000-80000 Hz
Consumo de energía	25 W
Hora de inicio (nom.)	0,5 s

MASTER tubo LED InstantFit Equipo electrónico T8

Tiempo de encendido hasta alcanzar el 60 % de luz	100 % de luz al instante s
Factor de potencia (fracción)	0.9
Voltaje (nom.)	50-100 V

Temperatura

Rango de temperatura ambiente	-20 °C a 35 °C
Temperatura máxima (nom.)	45 °C

Controles y regulación

Regulable	No

Aprobación y aplicación

Producto de ahorro de energía	Sí
Apto para la iluminación de acento	No
Marcas de conformidad	Certificado CE Conformidad con RoHS Certificado KEMA

Consumo energético kWh/1000 h	30 kWh

Datos de producto

Nombre de producto del pedido	MAS LEDtube HF 1500mm HO 25W840 T8
Nombre completo del producto	MASTER LEDtube HF 1500mm HO 25W840 T8
Full EOC	871869640886500
Código de pedido	40886500
Código 12NC	929001124302
Cantidad por paquete	1
EAN/UPC - Producto/Caja	8718696408865
Numerador SAP - Paquetes por caja exterior	10
Embalaje con código EAN/UPC	8718696408872

Plano de dimensiones

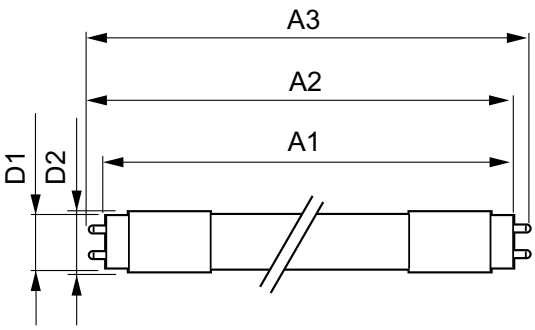

Product	D1	D2	A1	A2	A3
MAS LEDtube HF 1500mm HO 25W840 T8	25,68 mm	28 mm	1.500,0 mm	1.507,1 mm	1.514,2 mm

Datos fotométricos

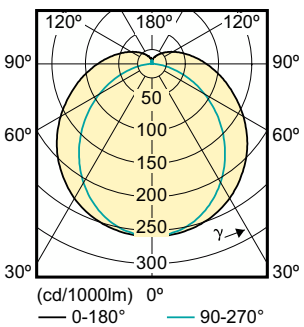

Light Distribution Diagram - MAS LEDtube HF 1500mm HO 25W840 T8

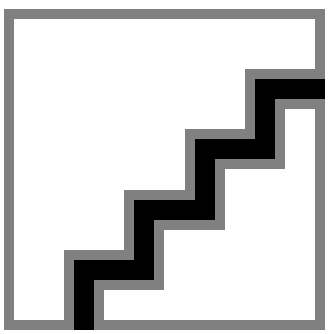

Spectral Power Distribution Colour - MAS LEDtube HF 1500mm HO 25W840 T8

MASTER tubo LED InstantFit Equipo electrónico T8

© 2023 Signify Holding Todos los derechos reservados. Signify no otorga representación o garantía con respecto a la exactitud o integridad de la información incluida aquí y no será responsable de ninguna acción que dependa de la misma. La información presentada en este documento no está destinada a su uso con fines comerciales ni forma parte de ningún presupuesto ni contrato, a menos que Signify acuerde otros términos. Philips y el emblema de escudo de Philips son marcas comerciales registradas de Koninklijke Philips N.V.

www.lighting.philips.com
2023, Abril 29 - Datos sujetos a cambios