MASTER LEDspot & Value MR16/MR11 Niedervolt-Reflektorlampen

MASTER LEDspotLV D 7-35W 940 MR16 36D

Ersetzten Sie ihre alten Halogen-Niedervolt-Reflektorlampen und sparen Sie bares Geld. MASTER LEDspot MR16/MR11 haben mit ihren kompakten Abmessungen die perfekte Passform als Ersatz für Halogen-Reflektorlampen und verbrauchen bis zu 80% weniger Energie.

Hinweise

- Nicht für den Einsatz in sehr luftfeuchter Umgebung geeignet (z.B. über der Dusche)
- Nicht für elektronische Schalter geeignet
- Max. 80% Luftfeuchtigkeit
- Min. 10 mm Luftraum beim Deckeneinbau zur Gewährleistung der konstanten Wärmeableitung

Produkt Daten

Allgemeine Informationen	
Sockel	GU5.3 [GU5.3]
Nennlebensdauer	40'000 Stunde(n)
Schaltzyklus	50'000
Beleuchtungstechnologie	LED
EU RoHS-konform	Ja

Lichttechnische Daten	
Farbcode	940 [CCT of 4000K]
Ausstrahlungswinkel (Nom)	36 Grad
Lichtstrom	425 lm
Lichtstärke (Nom)	1'250 cd
Lichtfarbe	Kaltweiß (CW)
Ähnlichste Farbtemperatur (Nom)	4000 K
Nennlichtausbeute (nom.)	60.71 lm/W
Farbkonsistenz	<6
Farbwiedergabeindex (CRI)	90
Restlichtstrom am Ende der Nennlebensdauer (Nom.)	70 %

MASTER LEDspot & Value MR16/MR11 Niedervolt-Reflektorlampen

Lichtstrom im 90° -Kegel (Nennwert)	425 lm

Betrieb und Elektrik

Energieverbrauch	7 W
Lampenstrom (Nom)	720 mA
Startzeit (Nom)	0.5 s
Aufwärmzeit bis 60 % Licht	1 s
Leistungsfaktor (Bruchteil)	0.7
Spannung (Nom)	12 V

Temperatur

Gehäusetemperatur (Nom)	92 °C

Lichtregelung und Dimmen

Dimmbar	Ja

Mechanik und Gehäuse

Kolbenform	MR16 [2 Zoll/50 mm]

Genehmigung und Anwendung

Energiesparendes Produkt	Ja
Geeignet für Akzentbeleuchtung	Ja
Energieverbrauch kWh/1.000 Std.	8 kWh

Produktdaten

Bestell-Produktname	MAS LEDspotLV D 7-35W 940 MR16 36D
Gesamtbezeichnung des Produkts	MASTER LEDspotLV D 7-35W 940 MR16 36D
Gesamt-Produktcode	871869665937300
Bestellcode	65937300
Material-Nr. (12NC)	929001153332
Anzahl pro Verpackung	1
EAN/UPC – Produkt/Kiste	8718696659373
Zähler - Pakete pro Außenkarton	10
EAN Umverpackung	8718696659380

Abmessungsskizzen

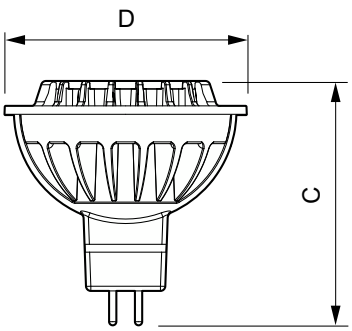

Product	D	C
MAS LEDspotLV D 7-35W 940 MR16 36D	51 mm	51 mm

Photometrische Data

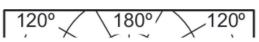

Light Distribution Diagram - MAS LEDspotLV D 7-35W 940 MR16 36D

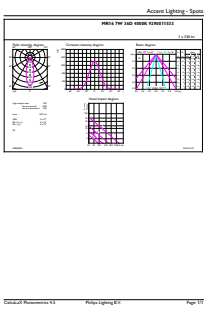

General uniform lighting - MAS LEDspotLV D 7-35W 940 MR16 36D

MASTER LEDspot & Value MR16/MR11 Niedervolt-Reflektorlampen

Photometrische Daten

Spectral Power Distribution Colour - MAS LEDspotLV D 7-35W 940 MR16 36D

© 2023 Signify Holding Alle Rechte vorbehalten. Signify gibt keine Zusicherungen und übernimmt keine Garantie bezüglich der Richtigkeit oder Vollständigkeit der in diesem Dokument enthaltenen Informationen und haftet nicht für Handlungen, die im Vertrauen darauf ausgeführt werden. Die in diesem Dokument vorgestellten Informationen sind, sofern keine anderslautende Vereinbarung mit Signify besteht, nicht als kommerzielles Angebot gedacht und sind nicht Teil eines Angebots oder Vertrags. Philips und das Philips Schildsymbol sind eingetragene Warenzeichen der Koninklijke Philips N.V.