MASTER LEDspot LV AR111

MAS LEDspotLV D 15-75W 930 AR111 24D

Oferecendo um feixe de acentuação quente semelhante ao das lâmpadas de halogéneo, a MASTER LEDspot LV AR111 é uma solução adaptável perfeita para aplicações de iluminação focal e geral na indústria de hotelaria e de revenda. É particularmente adequada para iluminação geral em que a luz está sempre acesa, como em aplicações de iluminação de destaque criativa em lojas, restaurantes, hotéis e, em especial, galerias, exposições e museus. A MASTER LEDspot LV AR111, com design robusto, oferece vários ângulos de feixe para uma difusão de feixe bem definida. Não emite UV ou infravermelhos no feixe, o que a torna adequada para iluminar objectos sensíveis ao calor (alimentos, materiais orgânicos, pinturas, etc.). O controlador inteligente patenteado permite uma ampla compatibilidade com transformadores de halogéneo electrónicos e electromagnéticos existentes. A MASTER LEDspot LV AR111 proporciona enormes poupanças de energia e minimiza os custos de manutenção sem qualquer redução em termos de luminosidade.

Dados do produto

Informações gerais	
Casquilho	G53 [G53]
Vida útil nominal	40.000 h
Ciclo de comutação	50.000
Tecnologia de iluminação	LED
Em conformidade com RoHS da UE	Sim

Caraterísticas técnicas da luz	
Código da cor	930 [CCT of 3000K]
Ângulo do feixe (Nom.)	24 °
Fluxo Luminoso	810 lm
Intensidade luminosa (Nom.)	4.000 cd
Designação da cor	Branco (WH)
Temperatura de cor correlacionada	3000 K
Eficiência luminosa (nominal) (Nom.)	54,00 lm/W
Consistência da cor	<3
Color rendering index (CRI)	90
LLMF no final da vida útil nominal (Nom.)	70 %
Fluxo luminoso em cone de 90° (Nominal)	810 lm

Funcionamento e caraterísticas elétricas	
Frequência de linha	- Hz
Frequência de entrada	- Hz
Consumo de Energia	15 W

MASTER LEDspot LV AR111

Corrente de lâmpada (Nom.)	1.800 mA
Potência equivalente	75 W
Tempo de arranque (Nom.)	0,5 s
Tempo de aquecimento até 60% de luz	0.5 s
Fator de potência (Fração)	0.7
Tensão (Nom.)	12 V

Temperatura

T-máxima na caixa (Nom)	74 °C

Controlos e regulação

Regulável	Sim

Características mecânicas e compartimento

Formato da lâmpada	AR111

Aprovação e aplicação

Adequado para a iluminação de acentuação	Sim

Consumo de energia kWh/1000 h	17 kWh
EyeComfort	Sim

Dados do produto

Nome de produto da encomenda	MAS LEDspotLV D 15-75W 930 AR111 24D
Nome do produto completo	MAS LEDspotLV D 15-75W 930 AR111 24D
Código do produto completo	871869651498600
Código de encomenda	51498600
N.º material (12NC)	929001170302
Numerador – Quantidade por embalagem	1
EAN/UPC - Produto/caixa	8718696514986
Numerador – Embalagens por caixa exterior	6
EAN/UPC - Caso	8718696514993

Desenho dimensional

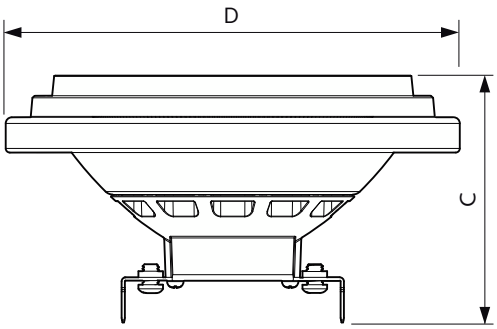

Product	D	C
MAS LEDspotLV D 15-75W 930 AR111 24D	111 mm	62 mm

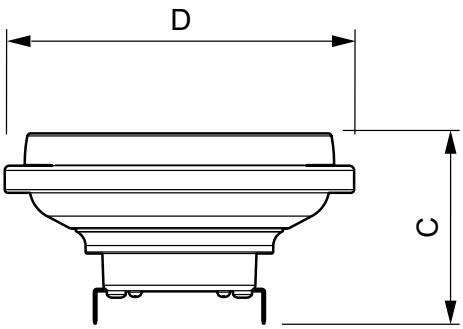

Product
MAS LEDspotLV D 15-75W 930 AR111 24D

MASTER LEDspot LV AR111

Dados fotométricos

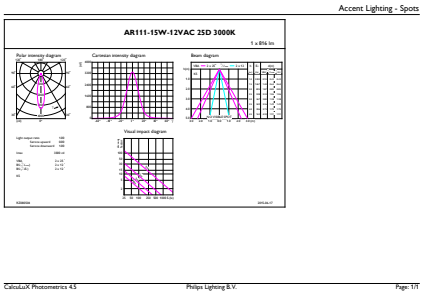

Accent Lighting Spots - MAS LEDspotLV D 15-75W 930 AR111 24D

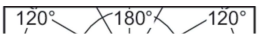

Light Distribution Diagram - MAS LEDspotLV D 15-75W 930 AR111 24D

Spectral Power Distribution Colour - MAS LEDspotLV D 15-75W 930 AR111 24D

Vida útil

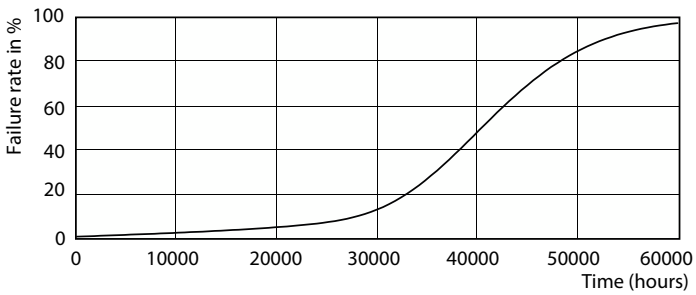

Life Expectancy Diagram - MAS LEDspotLV D 15-75W 930 AR111 24D

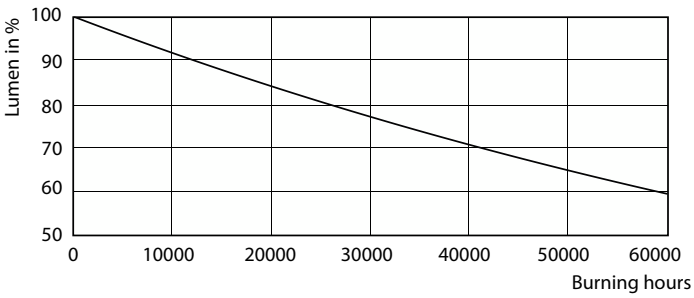

Lumen Maintenance Diagram - MAS LEDspotLV D 15-75W 930 AR111 24D

© 2023 Signify Holding Todos os direitos reservados. A Signify não fornece quaisquer representações ou garantia relativamente à exatidão ou integridade das informações aqui incluídas e não será responsável por qualquer ação com base nas mesmas. As informações apresentadas neste documento não se destinam a qualquer oferta comercial e não constituem parte de qualquer proposta ou contrato, salvo acordo em contrário com a Signify. Philips e o Emblema do Escudo da Philips são marcas comerciais registadas da Koninklijke Philips N.V.