MASTER LEDbulb Glühlampenform

MASTER LEDbulb DT 15-100W A67 E27 827 FR

Die MASTER LEDbulb ist mit ihrer langen Nutzlebensdauer ideal für den Dauerbetrieb beispielsweise in der Hotellerie geeignet. Das Produkt verfügt über eine exzellente Farbwiedergabe und ist mit der DimTone Technologie ausgestattet - das Licht wird dank DimTone beim Dimmen wärmer - wie bei einer Glühlampe.

Hinweise

- Nicht für Gleichspannung geeignet
- Nicht für elektronische Schalter geeignet
- Max. 80% Luftfeuchtigkeit

Produkt Daten

Allgemeine Informationen	
Sockel	E27 [E27]
Nennlebensdauer	25.000 Stunde(n)
Schaltzyklus	50.000
Beleuchtungstechnologie	LED
EU RoHS-konform	Ja

Lichttechnische Daten	
Farbcode	822-827 [tunable warm white]
Lichtstrom	1.521 lm
Lichtfarbe	Warmweiß (WW)
Nennlichtausbeute (nom.)	101 lm/W
Farbkonsistenz	<6
Farbwiedergabeindex (CRI)	80
Restlichtstrom am Ende der Nennlebensdauer (Nom.)	70 %

Betrieb und Elektrik	
Netzfrequenz	50 to 60 Hz
Eingangsfrequenz	50 bis 60 Hz
Energieverbrauch	15 W
Lampenstrom (Nom)	84 mA
Äquivalente Leistung	100 W
Startzeit (Nom)	0,5 s
Aufwärmzeit bis 60 % Licht	0.5 s
Leistungsfaktor (Bruchteil)	0.7
Spannung (Nom)	220-240 V

MASTER LEDbulb Glühlampenform

Temperatur	
Gehäusetemperatur (Nom)	105 °C

Lichtregelung und Dimmen	
Dimmbar	Ja

Mechanik und Gehäuse	
Kolbenform	A67 [A 67 mm]

Genehmigung und Anwendung	
Energiesparendes Produkt	Ja
Geeignet für Akzentbeleuchtung	Nein
Energieverbrauch kWh/1.000 Std.	15 kWh

Produktdaten	
Bestell-Produktname	MAS LEDbulb DT 15-100W A67 E27 827 FR
Gesamtbezeichnung des Produkts	MASTER LEDbulb DT 15-100W A67 E27 827 FR
Gesamt-Produktcode	871869655555200
Bestellcode	55555200
Material-Nr. (12NC)	929001184402
Anzahl pro Verpackung	1
EAN/UPC – Produkt/Kiste	8718696555552
Zähler - Pakete pro Außenkarton	6
EAN Umverpackung	8718696555569

Abmessungsskizzen

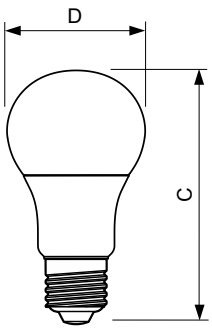

Product	D	C
MAS LEDbulb DT 15-100W A67 E27 827 FR	70,6 mm	137,2 mm

Photometrische Daten

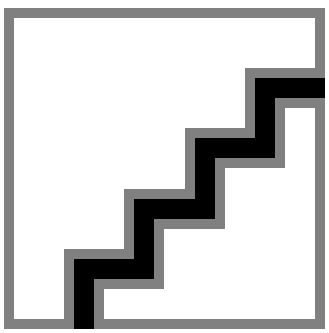

Spectral Power Distribution Colour - MAS LEDbulb DT 15-100W A67 E27 827 FR

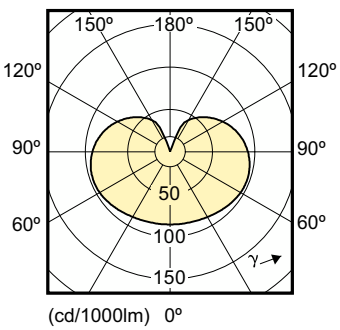

Light Distribution Diagram - MAS LEDbulb DT 15-100W A67 E27 827 FR

MASTER LEDbulb Glühlampenform

Photometrische Daten

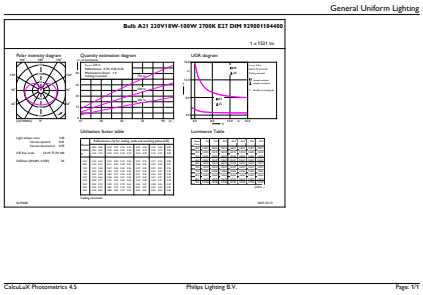

General uniform lighting - MAS LEDbulb DT 15-100W A67 E27 827 FR

© 2023 Signify Holding Alle Rechte vorbehalten. Signify gibt keine Zusicherungen und übernimmt keine Garantie bezüglich der Richtigkeit oder Vollständigkeit der in diesem Dokument enthaltenen Informationen und haftet nicht für Handlungen, die im Vertrauen darauf ausgeführt werden. Die in diesem Dokument vorgestellten Informationen sind, sofern keine anderslautende Vereinbarung mit Signify besteht, nicht als kommerzielles Angebot gedacht und sind nicht Teil eines Angebots oder Vertrags. Philips und das Philips Schildsymbol sind eingetragene Warenzeichen der Koninklijke Philips N.V.