CorePro LEDcapsule G4/GY6,35 Stiftsockellampen

CorePro LEDcapsuleLV 1.2-10W G4 827

Die CorePro LEDcapsule ist eine echte Alternative zu Niedervolthalogenstiftsockellampen mit G4 Sockel. Sie eignet sich insbesondere für die Allgemeinbeleuchtung sowie für dekorative Anwendungen in Geschäften, Hotels, Restaurants und zuhause. Die CorePro LEDcapsule kann in vorhandene Leuchten mit G4-Fassung anstelle von Halogenstiftsockellampenn eingesetzt werden und erlaubt bei gleichbleibender Lichtqualität eine erhebliche Reduzierung von Energieverbrauch und Wartungskosten.

Hinweise

- Nicht für Gleichspannung geeignet
- Max. 80% Luftfeuchtigkeit
- Min. 10 mm Luftraum beim Deckeneinbau zur Gewährleistung der konstanten Wärmeableitung

Produkt Daten

Allgemeine Informationen	
Sockel	G4 [G4]
Nennlebensdauer	15'000 Stunde(n)
Schaltzyklus	50'000
Beleuchtungstechnologie	LED
EU RoHS-konform	Ja

Lichttechnische Daten	
Farbcode	827 [CCT of 2700K]
Lichtstrom	120 lm
Lichtfarbe	Warmweiß (WW)
Ähnlichste Farbtemperatur (Nom)	2700 K
Nennlichtausbeute (nom.)	100.00 lm/W
Farbkonsistenz	<6
Farbwiedergabeindex (CRI)	80
Restlichtstrom am Ende der Nennlebensdauer (Nom.)	70 %

Betrieb und Elektrik	
Netzfrequenz	50 to 60 Hz

CorePro LEDcapsule G4/GY6,35 Stiftsockellampen

Eingangsfrequenz	50 bis 60 Hz
Energieverbrauch	1.2 W
Lampenstrom (Nom)	200 mA
Äquivalente Leistung	10 W
Startzeit (Nom)	0.5 s
Aufwärmzeit bis 60 % Licht	0.5 s
Leistungsfaktor (Bruchteil)	0.5
Spannung (Nom)	12 V

Temperatur	
Gehäusetemperatur (Nom)	80 °C

Lichtregelung und Dimmen	
Dimmbar	Nein

Mechanik und Gehäuse	
Kolbenform	Kapsel

Genehmigung und Anwendung	
Energiesparendes Produkt	Ja
Geeignet für Akzentbeleuchtung	Nein
Energieverbrauch kWh/1.000 Std.	2 kWh

Produktdaten	
Bestell-Produktname	CorePro LEDcapsuleLV 1.2-10W G4 827
Gesamtbezeichnung des Produkts	CorePro LEDcapsuleLV 1.2-10W G4 827
Gesamt-Produktcode	871869657817900
Bestellcode	57817900
Material-Nr. (12NC)	929001244302
Anzahl pro Verpackung	1
EAN/UPC – Produkt/Kiste	8718696578179
Zähler - Pakete pro Außenkarton	12
EAN Umverpackung	8718696578186

Abmessungsskizzen

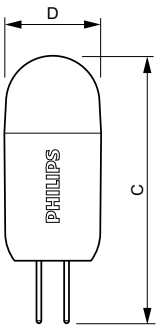

Product	D	C
CorePro LEDcapsuleLV 1.2-10W G4 827	14.3 mm	39.2 mm

Photometrische Daten

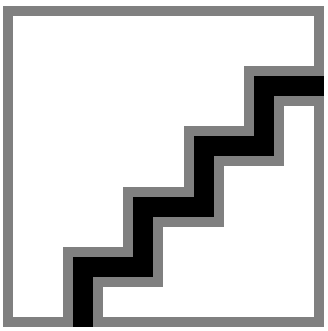

Spectral Power Distribution Colour - CorePro LEDcapsuleLV 1.2-10W G4 827

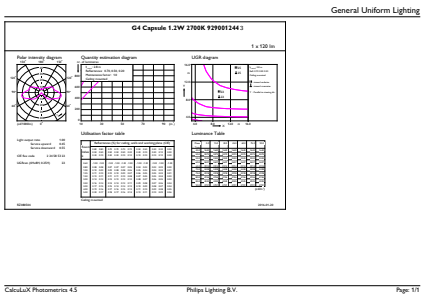

General uniform lighting - CorePro LEDcapsuleLV 1.2-10W G4 827

CorePro LEDcapsule G4/GY6,35 Stiftsockellampen

Photometrische Daten

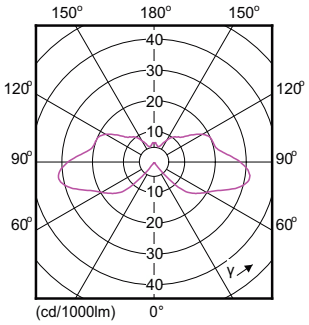

Light Distribution Diagram - CorePro LEDcapsuleLV 1.2-10W G4 827

© 2023 Signify Holding Alle Rechte vorbehalten. Signify gibt keine Zusicherungen und übernimmt keine Garantie bezüglich der Richtigkeit oder Vollständigkeit der in diesem Dokument enthaltenen Informationen und haftet nicht für Handlungen, die im Vertrauen darauf ausgeführt werden. Die in diesem Dokument vorgestellten Informationen sind, sofern keine anderslautende Vereinbarung mit Signify besteht, nicht als kommerzielles Angebot gedacht und sind nicht Teil eines Angebots oder Vertrags. Philips und das Philips Schildsymbol sind eingetragene Warenzeichen der Koninklijke Philips N.V.