CorePro LEDtube InstantFit HF

CorePro LEDtube HF 1500mm 20W840 T8 G

CorePro LEDtube InstantFit HF es una solución LED asequible. adecuada para sustituir lámparas fluorescentes T8. Proporciona un efecto de iluminación natural para su uso en aplicaciones de iluminación general,. así como un ahorro de energía instantáneo: una. solución respetuosa con el medio ambiente.

Datos del producto

Información general	
Base del casquillo	G13 [Medium Bi-Pin Fluorescent]
Vida útil nominal	30.000 hora(s)
Ciclo de encendido/apagado	50.000
Lighting Technology	LED
Conforme con EU RoHS	Sí

Datos técnicos de la luz	
Código de color	840 [CCT of 4000K]
Ángulo de haz (nom.)	240 °
Flujo luminoso	2.000 lm
Designación de color	Blanco frío (CW)
Temperatura de color correlacionada (Nom)	4000 K
Eficacia lumínica (nominal) (nom.)	100 lm/W
Consistencia del color	<6
Índice de reproducción cromática (IRC)	83
LLMF al fin de vida útil nominal (nom.)	70 %

Operativos y eléctricos	
Line Frequency	20000-75000 Hz
Frecuencia de entrada	20000-75000 Hz
Consumo de energía	20 W
Corriente de lámpara (máx.)	700 mA
Corriente de lámpara (mín.)	200 mA
Hora de inicio (nom.)	0,5 s
Tiempo de encendido hasta alcanzar el 60 % de luz	0.5 s
Factor de potencia (fracción)	0.9
Voltaje (nom.)	30-80 V

Temperatura	
Rango de temperatura ambiente	-20 °C a 45 °C
Temperatura máxima (nom.)	55 °C

Controles y regulación	
Regulable	No

Aprobación y aplicación	
Producto de ahorro de energía	Sí
Apto para la iluminación de acento	No

CorePro LEDtube InstantFit HF

Marcas de conformidad	TUV Certificado CE Conformidad con RoHS Certificado KEMA
Consumo energético kWh/1000 h	25 kWh

Datos de producto

Nombre de producto del pedido	CorePro LEDtube HF 1500mm 20W840 T8 G
Nombre completo del producto	CorePro LEDtube HF 1500mm 20W840 T8 G

Full EOC	871869659203800
Código de pedido	59203800
Código 12NC	929001249702
Cantidad por paquete	1
EAN/UPC - Producto/Caja	8718696592038
Numerador SAP - Paquetes por caja exterior	10
Embalaje con código EAN/UPC	8718696592045

Plano de dimensiones

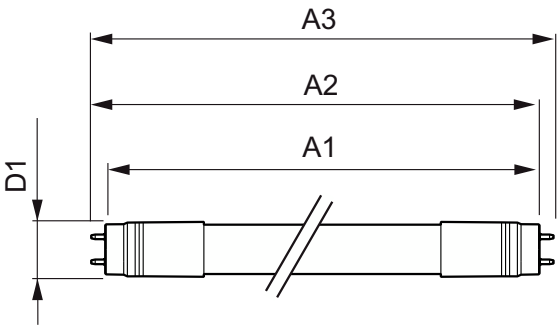

Product	D	A1	A2	A3
CorePro LEDtube HF 1500mm 20W840 T8 G	27,9 mm	1.500 mm	1.505,9 mm	1.514,2 mm

Datos fotométricos

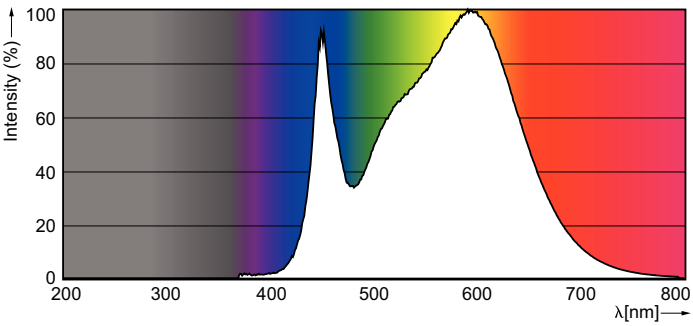

Spectral Power Distribution Colour - CorePro LEDtube HF 1500mm 20W840 T8 G

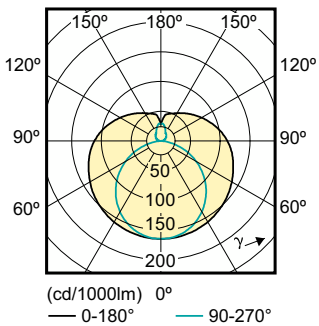

Light Distribution Diagram - CorePro LEDtube HF 1500mm 20W840 T8 G

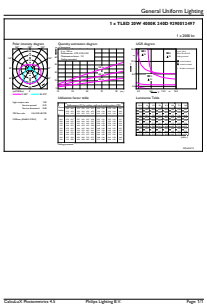

General uniform lighting - CorePro LEDtube HF 1500mm 20W840 T8 G

© 2023 Signify Holding Todos los derechos reservados. Signify no otorga representación o garantía con respecto a la exactitud o integridad de la información incluida aquí y no será responsable de ninguna acción que dependa de la misma. La información presentada en este documento no está destinada a su uso con fines comerciales ni forma parte de ningún presupuesto ni contrato, a menos que Signify acuerde otros términos. Philips y el emblema de escudo de Philips son marcas comerciales registradas de Koninklijke Philips N.V.