PAR38 à DEL

32PAR38/LED/830/S15/ND SO-B 120V 6/1

Les réflecteurs à DEL de Philips dotés d'un faisceau optique simple produisent un faisceau net, exempt d'ombres et dont les angles varient de 15 à 40 degrés pour convenir à toutes les utilisations d'éclairage générales.

Données du produit

Renseignements généraux	
Culot-Base	E26 [Single Contact Medium Screw]
Durée de vie nominale	25 000 h
Cycle de commutation	50 000
Lighting Technology	LED
Conformes aux directives EU RoHS.	Oui

Données techniques sur l'éclairage	
Code de couleur	830 [CCT of 3000K]
Angle du faisceau (nom.)	15 °
Flux lumineux	2 800 lm
Intensité lumineuse (nom.)	30 000 cd
Désignation de couleur	Blanc (BLC)
Température de couleur proximale (nom.)	3000 K
Efficacité lumineuse (nominale)	88 lm/W
Constance de la couleur	<6
Indice de rendu des couleurs (IRC)	80
Llmf à la fin de la durée nominale (nom.)	70 %

Fonctionnement et électricité	
Line Frequency	50 to 60 Hz
Fréquence d'entrée	50 à 60 Hz
Consommation	32 W
Courant de la lampe (nom.)	280 mA
Équivalent de puissance	250 W
Temps d'allumage (nom.)	0,5 s
Temps de réchauffement à 60 % du rendement lumineux	0.5 s
Facteur de puissance (fraction)	0.85
Tension (nom.)	120 V

Température	
T boîtier maximum (nom.)	95 °C

Commandes et gradation	
Intensité variable	Non

Mécanique et boîtier	
Forme de l'ampoule	PAR38 [PAR 4,75 po/121 mm]

Approbation et utilisation	
Convient à un éclairage d'accentuation	Oui
Certifications énergétiques	Energy Star

Données de produit	
Nom du produit de la commande	120V PAR38 32W 15D 3000K SO B
Nom complet du produit	32PAR38/LED/830/S15/ND SO-B 120V 6/1

PAR38 à DEL

Code de commande	465112
Numéro de matériau (12 N.C.)	929001266904
Numérateur – Quantité par emballage	1
EAN/CUP - Produit/Boîtier	046677465117

Numérateur – Emballages par boîte extérieure	6
EAN/CUP – Boîte	50046677465112

Schéma dimensionnel

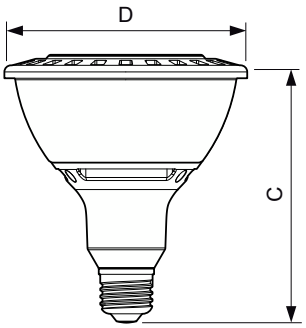

Product	D	C
120V PAR38 32W 15D 3000K SO B	122 mm	133 mm

Données photométriques

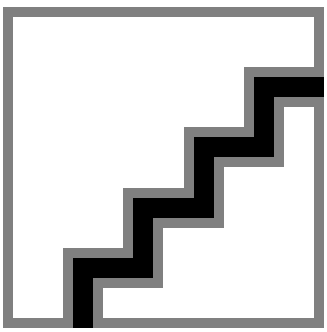

Spectral Power Distribution Colour - 120V PAR38 32W 15D 3000K SO B

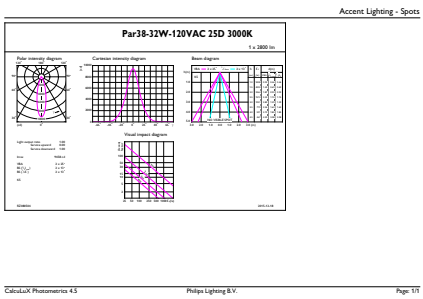

General uniform lighting - 120V PAR38 32W 15D 3000K SO B

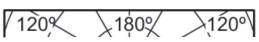

Light Distribution Diagram - 120V PAR38 32W 15D 3000K SO B

© 2023 Signify Holding Tous droits réservés. Signify ne fait aucune déclaration ni ne donne aucune garantie quant à l'exactitude et à l'exhaustivité des informations fournies dans les présentes et ne serait être tenu responsable de toute mesure prise sur leur fondement. Les informations présentées dans ce document ne constituent pas une offre commerciale et ne font partie d'aucun devis ni contrat, à moins qu'il n'en soit convenu autrement avec Signify. Philips et l'écusson de Philips sont des marques déposées de Koninklijke Philips N.V.