HID-DynaVision LumiStep Xtreme pre výbojky CPO – integrované jednokrokové skupinové stmievanie na jednoduchú úsporu nákladov

DynaVision LumiStep Xtreme pre CPO

Vysoko spoľahlivé elektronické predradníky pre CPO výbojky. Navrhnuté sú na úsporu energie prostredníctvom jednokrokového stmievania a na zníženie nákladov na údržbu vďaka životnosti 80 000 hodín a integrovanej ochrane pred bleskom.

Výhody

- Spoločne s CPO výbojkou vytvára tento predradník najúčinnejší systém bieleho svetla v danom odvetví a výkonnostnom rade
- Úspora energie až 25 % vďaka integrovanému jednokrokovému stmievaniu a veľmi vysokej účinnosti predradníka (92 %)
- Minimalizuje náklady na údržbu vďaka veľmi dlhej životnosti 80.000 hodín a integrovanej ochrane voči zásaku bleskom

DynaVision LumiStep Xtreme pre CPO

Vlastnosti

- Integrovaná funkcia krokového stmievania od 100 % po 50 % svetelného toku (60 % elektrickej energie) v rámci troch predprogramovaných cyklov – 6, 8 a 10 hodín
- Veľmi dlhá životnosť 80 000 hodín s minimálne 90-percentnou mierou prežitia pri teplote Tc = 80 °C
- Najvyšší stupeň ochrany pred bleskom 10 kV/5 kA
- Mimoriadna ochrana pred vlhkosťou a vibráciami
- Stabilizácia presného napájania výbojky 95 – 97 % v širokom rozsahu napájacieho napätia 180 – 300 V

Aplikácie

- Osvetlenie obytných štvrtí
- Skrášľovanie mesta
- Cestné osvetlenie
- Diaľnice

Versions

Rozmerový obrázok

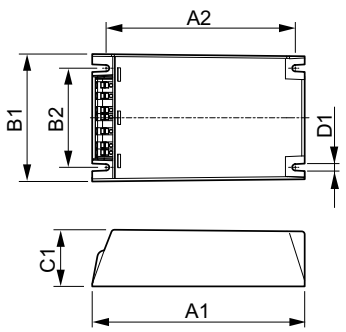

Product	D1	C1	A1	A2	B1	B2
HID-DV LS8 Xt 60 CPO Q 208-277V	4.5 mm	40.0 mm	150.0 mm	133.6 mm	90.0 mm	70.0 mm

© 2016 Philips Lighting Holding B.V. Všetky práva vyhradené. Špecifikácia podlieha zmenám bez predchádzajúceho upozornenia. Obchodné značky sú majetkom Philips Lighting Holding B.V. alebo jej príslušných majiteľiv.