Драйверы **Xtreme** для максимальной экономии электроэнергии

DynaVision Programmable Xtreme for CPO

Многофункциональные и надежные электронные драйверы для ламп CPO; разработаны для экономии электроэнергии посредством встроенных элементов управления и сокращения затрат на обслуживание благодаря 80 000-часовому сроку службы и встроенной функции защиты от молнии. Серия DynaVision Programmable – идеальная база для любого рода решений по управлению освещением.

Преимущества

- Обеспечивает двухстороннюю связь с осветительной сетью (через DALI)
- Минимальные затраты на обслуживание благодаря исключительной долговечности драйверов Xtreme – 80 000 часов, а также встроенной защите от разряда молнии
- В сочетании с лампой CPO и драйвером – самая эффективная система освещения белым светом в своем диапазоне мощности

Характеристики

- Программирование по стандартному цифровому интерфейсу (DALI) и управление по протоколу DALI
- Объединение нескольких вариантов управления (DynaDimmer, LineSwitch, AmpDim,CLO и ALO)
- Электронные драйверы с самым продолжительным сроком службы: 80 000 часов (при безотказной работе не менее чем в 90 % случаев при температуре 80 °C)
- Защита Xtreme от разряда молнии 10 кВ/5 кА
- Точная стабилизация мощности лампы на уровне 95–97% в широком диапазоне сетевого напряжения от 180 до 300 В

DynaVision Programmable Xtreme for CPO

Применение

- Освещение улиц
- Освещение жилых кварталов
- Архитектурное освещение

Versions

GPPR IDVLSCPO 0002

Чертеж размеров

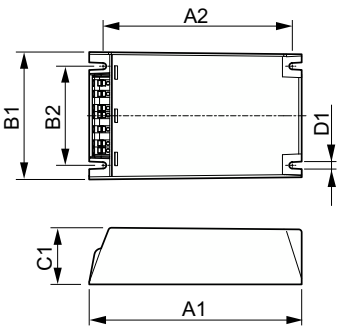

Product	D1	C1	A1	A2	B1	B2
HID-DV PROG Xt 140 CPO Q 208-277V	4,5 мм	40,0 мм	150,0 мм	133,6 мм	90,0 мм	70,0 мм
HID-DV PROG Xt 45 CPO Q 208-277V	4,5 мм	40,0 мм	150,0 мм	133,6 мм	90,0 мм	70,0 мм

© 2023 Signify Holding Все права защищены. Signify никоим образом не гарантирует точность и полноту представленной здесь информации и не несет ответственности за любые действия, совершенные в этой связи. Информация, представленная в данном документе, не является коммерческим предложением и не является частью какого-либо предложения или контракта, если иное не подтверждено Signify. Все товарные знаки являются собственностью компании Signify Holding или соответствующих владельцев.

DynaVision Programmable Xtreme for CPO

Эксплуатационные и электрические характеристики	
Входная частота	50–60 Hz
Входное напряжение	208-240-277 Вт
Частота сети	50 to 60 Hz
Механические компоненты и корпус	
Корпус	Q

Эксплуатационные и электрические характеристики

Order Code	Full Product Name	Количество продуктов на прерывателе (16 A, тип B) (ном.)
913700685966	HID-DV PROG Xt 140 CPO Q 208-277V	5

Order Code	Full Product Name	Количество продуктов на прерывателе (16 A, тип B) (ном.)
913700692866	HID-DV PROG Xt 45 CPO Q 208-277V	11

© 2023 Signify Holding Все права защищены. Signify никоим образом не гарантирует точность и полноту представленной здесь информации и не несет ответственности за любые действия, совершенные в этой связи. Информация, представленная в данном документе, не является коммерческим предложением и не является частью какого-либо предложения или контракта, если иное не подтверждено Signify. Все товарные знаки являются собственностью компании Signify Holding или соответствующих владельцев.