Primaline - Um transformador electrónico muito compacto para lâmpadas de halogéneo de 12V

Primaline Halogen Transformers

Philips Primaline é um transformador de halogéneo electrónico de alta frequência adequado para lâmpadas de halogéneo de baixa voltagem de 12 V. Oferece um desempenho ideal e foi construído com protecção contra sobrecarga e curto-circuito segundos as normas IEC e ENEC. Está disponível nas versões de 70, 105 e 150 W e é adequado para pequenas aplicações de halogéneo de iluminação descendente.

Benefícios

- Pequenas perdas de energia, resultando numa poupança de energia acrescida
- Emissão de luz constante no caso de subtensão e uma vida útil completa no caso de sobretensão
- Em conformidade com ENEC, SELV, CE e EMC

Características

- Design muito compacto e leve; adequado para pequenas aplicações de halogéneo de iluminação descendente
- Três níveis de protecção: sobretensão, sobreaquecimento e curto circuito
- Longa duração: 50.000 horas
- Regulação possível com reguladores Leading and Trailing Edge aprovados pela Philips
- Possibilidade de ligar duas lâmpadas de 70 e 105 W e três lâmpadas de 150 W

Primaline Halogen Transformers

Aplicação

- Utilização residencial interior incluindo salas de estar e iluminação decorativa e de realce
- Aplicações profissionais incluindo revenda, escritórios, salas de reuniões e exposições

Versions

Desenho dimensional

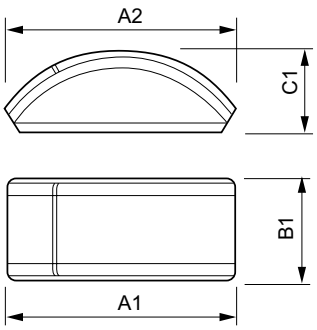

Product	C1	A1	B1
Primaline 70 230-240V 50/60Hz	33 mm	110 mm	45 mm

© 2018 Signify Holding Todos os direitos reservados. A Signify não fornece quaisquer representações ou garantia relativamente à exatidão ou integridade das informações aqui incluídas e não será responsável por qualquer ação com base nas mesmas. As informações apresentadas neste documento não se destinam a qualquer oferta comercial e não constituem parte de qualquer proposta ou contrato, salvo acordo em contrário com a Signify. Todas as marcas comerciais registadas são propriedade da Signify Holding ou dos respetivos proprietários.