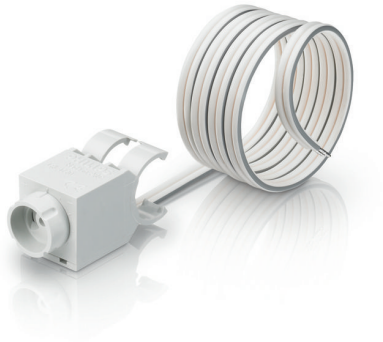

LuxSense - Tirer parti de la lumière naturelle, en toute simplicité

LuxSense

LuxSense est une option de régulation de l'éclairage en fonction de la lumière du jour pour les luminaires équipés de ballast Philips HFR. Le capteur mesure la lumière réfléchie provenant de la surface inférieure. Il atténue le flux de la lampe lorsque le niveau d'éclairement dépasse le niveau de référence défini lors de la mise ne service. Ce système peut être installé dans le luminaire. Pour cela, il suffit soit de le fixer à la lampe au moyen d'un clip, soit de le fixer sur la ventelle de l'extrémité de l'optique à l'aide d'une fixation. LuxSense est disponible en kit complet avec un capteur et un clip de lampe : LRL1220 TL-D pour les lampes TLD et LRL1220 TL5 pour les lampes T5.

Avantages

- Dispositif simple d’asservissement lumière naturelle pouvant s’intégrer aisément à un luminaire 1-10 V
- Produit offrant des économies d'énergie importantes lorsqu'il est installé à proximité de fenêtres

Fonctions

- Le système LuxSense est connecté à l’entrée de commande 1-10 V_{CC} du ballast HF-R
- Le système LuxSense atténue l’éclairage jusqu’au niveau minimum du ballast (3 % pour le ballast HF-R Philips)
- Le système LuxSense est calibré pour une utilisation normale dans les bureaux, avec 600 lux installés et 500 lux requis
- Si nécessaire, le système LuxSense peut être réglé manuellement à l’aide d’un diaphragme rotatif permettant d’ajuster le point de réglage. Sa sensibilité peut être réglée sur une échelle de 1/3 à 3
- Le nouveau point de réglage peut être copié pour tous les luminaires LuxSense placés dans des conditions de lumière naturelle et de réflexion similaires
- Le système LuxSense permet de régler jusqu’à 20 luminaires équipés de ballasts HF-R Philips

Application

- Le système LuxSense est conçu pour toutes les applications de bureau
- Le système LuxSense est conçu pour des hauteurs de plafond moyennes comprises entre 2,5 et 3 m
- Le système LuxSense peut être utilisé seul ou en combinaison d’autres produits de commande pour y ajouter la fonctionnalité d’asservissement lumière naturelle (par ex. en utilisant LuxSense avec OccuSwitch)

Versions

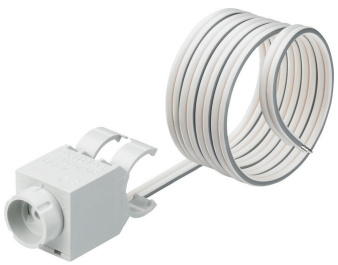

Schéma dimensionnel

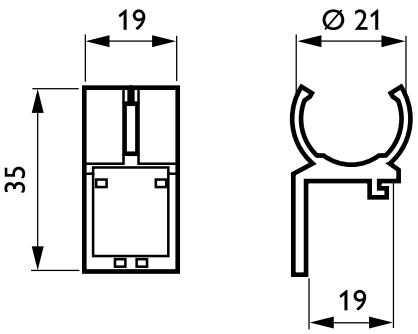

Product
LRL1220 TL-D
LRL1220 TL5

© 2018 Philips Lighting Holding B.V. Tous droits réservés. Les données sont sujettes à changement sans préavis. Les noms et marques sont la propriété de Philips Lighting Holding B.V. ou de leurs ayants droits respectifs.