Solución LED económica

CorePro LEDtube InstantFit HF

CorePro LEDtube InstantFit HF es una solución LED asequibleadecuada para sustituir lámparas fluorescentes T8. Proporciona un efecto de iluminación natural para su uso en aplicaciones de iluminación general,así como un ahorro de energía instantáneo: unasolución respetuosa con el medio ambiente.

Beneficios

- Minimiza los costes globales de iluminación
- Ofrece el cambio más fácil y económico a la tecnología de iluminación mediante LED

Características

- Alta eficiencia energética
- Vida útil prolongada
- Fácil instalación; intercambiable con lámparas T8 existentes en instalaciones de balastos electrónicos (EM)
- Formato convencional para la adaptación a las luminarias existentes
- Sin mercurio

Aplicaciones

- Aparcamientos al aire libre y aparcamientos cubiertos
- Instalaciones industriales y almacenes
- Señales

CorePro LEDtube InstantFit HF

Versions

Plano de dimensiones

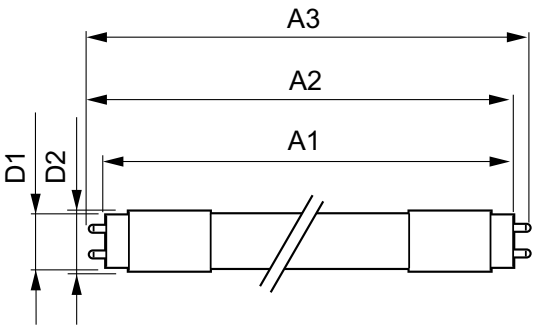

Product	D1	D2	A1	A2	A3
CorePro LEDtube HF 600mm 9W865 T8 G	27,9 mm	28 mm	589,8 mm	595,7 mm	604 mm
CorePro LEDtube HF 600mm 9W840 T8 G	27,9 mm	28 mm	589,8 mm	595,7 mm	604 mm

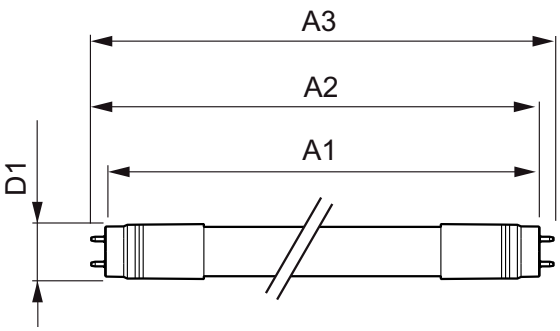

Product	D	A1	A2	A3
CorePro LEDtube HF 1200mm 15W840 T8 G	27,9 mm	1199,4 mm	1205,3 mm	1213,6 mm

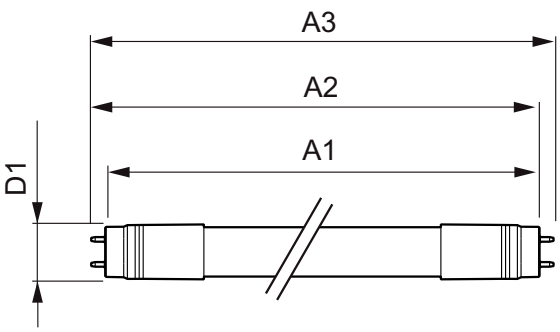

Product	D	A1	A2	A3
CorePro LEDtube HF 1500mm 20W865 T8 G	27,9 mm	1500 mm	1505,9 mm	1514,2 mm

CorePro LEDtube InstantFit HF

Controles y regulación	
Regulable	No

Operativos y eléctricos	
Voltaje (nom.)	30-80 V
Hora de inicio (nom.)	0,5 s

Información general	
Base de casquillo	G13
Vida útil nominal (nom.)	30000 h
Vida útil nominal (horas)	30000 h
Ciclo de conmutación	50000X

Datos técnicos de la luz	
Índice de reproducción cromática -IRC (nom.)	83
Llmf al fin de vida útil nominal (nom.)	70 %

Temperatura	
Temperatura ambiente (máx.)	45 °C
Temperatura ambiente (mín.)	-20 °C
T de almacenamiento (máx.)	65 °C
T de almacenamiento (mín.)	-40 °C

Aprobación y aplicación

Order Code	Full Product Name	Consumo energético kWh/ 1000 h	Etiqueta de eficiencia energética (EEL)
65217600	CorePro LEDtube HF 600mm 9W840 T8 G	12 kWh	A
65219000	CorePro LEDtube HF 600mm 9W865 T8 G	12 kWh	A
59205200	CorePro LEDtube HF 1500mm 20W865 T8 G	25 kWh	A+
58127800	CorePro LEDtube HF 1200mm 15W840 T8 G	19 kWh	A+

Operativos y eléctricos

Order Code	Full Product Name	Frecuencia de entrada	Equivalente de potencia	Potencia (nominal) (nom.)
65217600	CorePro LEDtube HF 600mm 9W840 T8 G	-	-	9 W
65219000	CorePro LEDtube HF 600mm 9W865 T8 G	-	-	9 W
59205200	CorePro LEDtube HF 1500mm 20W865 T8 G	20000-75000 Hz	58 W	20 W
58127800	CorePro LEDtube HF 1200mm 15W840 T8 G	20000-75000 Hz	36 W	15 W

Datos técnicos de la luz (1/2)

Order Code	Full Product Name	Ángulo de haz (nom.)	Código de color	Temperatura del color con correlación (nom.)	Flujo lumínico (nom.)
65217600	CorePro LEDtube HF 600mm 9W840 T8 G	-	840	4000 K	800 lm
65219000	CorePro LEDtube HF 600mm 9W865 T8 G	-	865	6500 K	800 lm
59205200	CorePro LEDtube HF 1500mm 20W865 T8 G	240 °	865	6500 K	2000 lm
58127800	CorePro LEDtube HF 1200mm 15W840 T8 G	-	840	4000 K	1600 lm

Datos técnicos de la luz (2/2)

CorePro LEDtube InstantFit HF

Order Code	Full Product Name	Flujo lumínico (nominal) (nom.)	Ángulo de haz nominal
65217600	CorePro LEDtube HF 600mm 9W840 T8 G	800 lm	-
65219000	CorePro LEDtube HF 600mm 9W865 T8 G	800 lm	-

Order Code	Full Product Name	Flujo lumínico (nominal) (nom.)	Ángulo de haz nominal
59205200	CorePro LEDtube HF 1500mm 20W865 T8 G	2000 lm	240 °
58127800	CorePro LEDtube HF 1200mm 15W840 T8 G	1600 lm	-

Temperatura

Order Code	Full Product Name	Temperatura máxima (nom.)
65217600	CorePro LEDtube HF 600mm 9W840 T8 G	60 °C
65219000	CorePro LEDtube HF 600mm 9W865 T8 G	60 °C
59205200	CorePro LEDtube HF 1500mm 20W865 T8 G	55 °C
58127800	CorePro LEDtube HF 1200mm 15W840 T8 G	45 °C

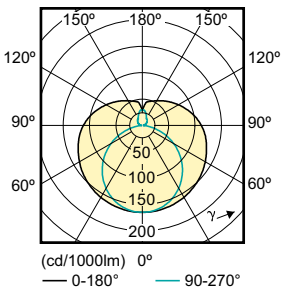

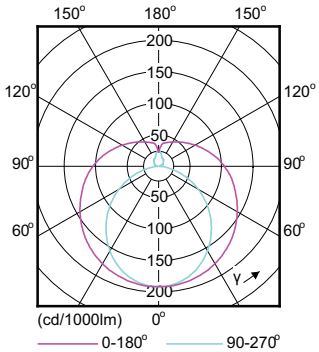

© 2019 Signify Holding Todos los derechos reservados. Signify no otorga representación o garantía con respecto a la exactitud o integridad de la información incluida aquí y no será responsable de ninguna acción que dependa de la misma. La información presentada en este documento no está destinada a su uso con fines comerciales ni forma parte de ningún presupuesto ni contrato, a menos que Signify acuerde otros términos. Todas las marcas comerciales son propiedad de Signify Holding o de sus respectivos propietarios.