PHILIPS

Lighting

Đơn giản hơn, tiết kiệm hơn

Essential SmartBright LED Downlight

Essential SmartBright G2 LED Downlight là sản phẩm xứng đáng với giá tiền với hiệu suất cao, chất lượng tốt và tin cậy. Sản phẩm cung cấp nhiều cấu hình từ công suất 300 lm đến 2000 lm, để thay thế cho đèn downlight truyền thống. Sản phẩm có thể được sử dụng cho trung tâm mua sắm, cửa hàng bán lẻ, khu dân cư và văn phòng. Đây là dòng sản phẩm lý tưởng để phân phối trên thị trường thương mại.

Lợi ích

- Tin cậy và an toàn: đáp ứng các quy định của quốc gia và quốc tế
- Tiết kiệm năng lượng: Hiệu suất hệ thống cao với mức tiêu thụ điện thấp hơn
- Đa dạng: Mua sắm trọn gói với nhiều lựa chọn đèn tròn, vuông âm trần cũng như lắp trên bề mặt để phù hợp với ứng dụng riêng của bạn
- Dễ lắp đặt với thiết kế mỏng

Tính năng

- Tuổi thọ cao: 20K giờ đến 30K giờ (L70B50@25°C)
- Hiệu suất hệ thống: lên tới 85 lm/W
- Một dòng sản phẩm cung cấp các tùy chọn hình dạng tròn, vuông âm trần và lắp trên bề mặt
- Thiết kế mỏng: chiều cao thân đèn 33 mm

Ứng dụng

- Cửa hàng bán lẻ
- Văn phòng
- Khu dân cư

Essential SmartBright LED Downlight

Phiên bản

Essential SmartBright DN027C RD

Bản vẽ kích thước

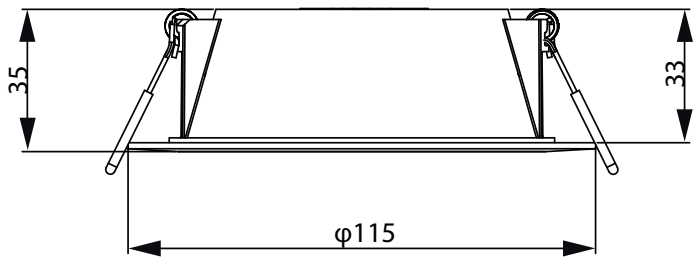

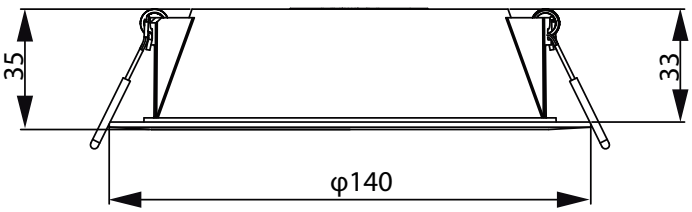

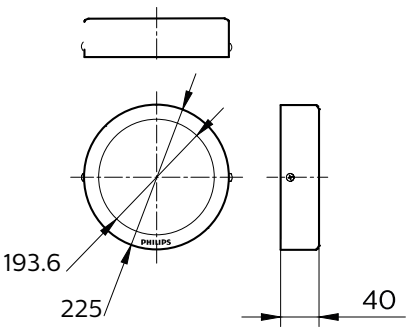

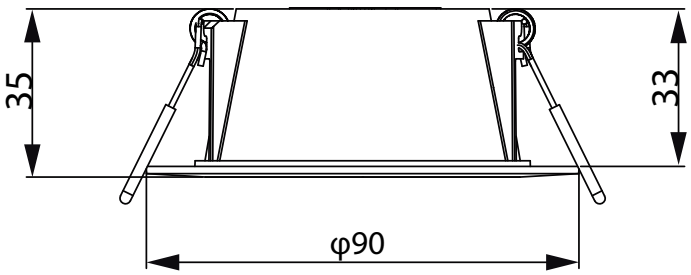

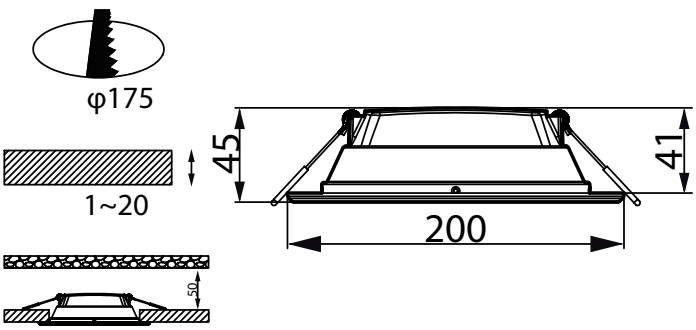

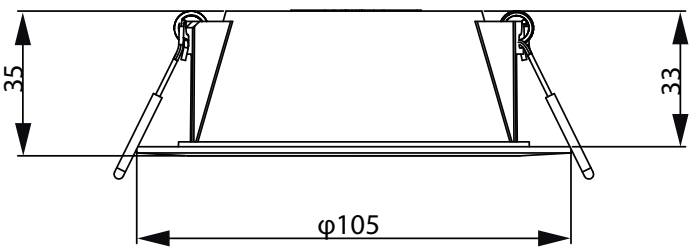

Bản vẽ kích thước

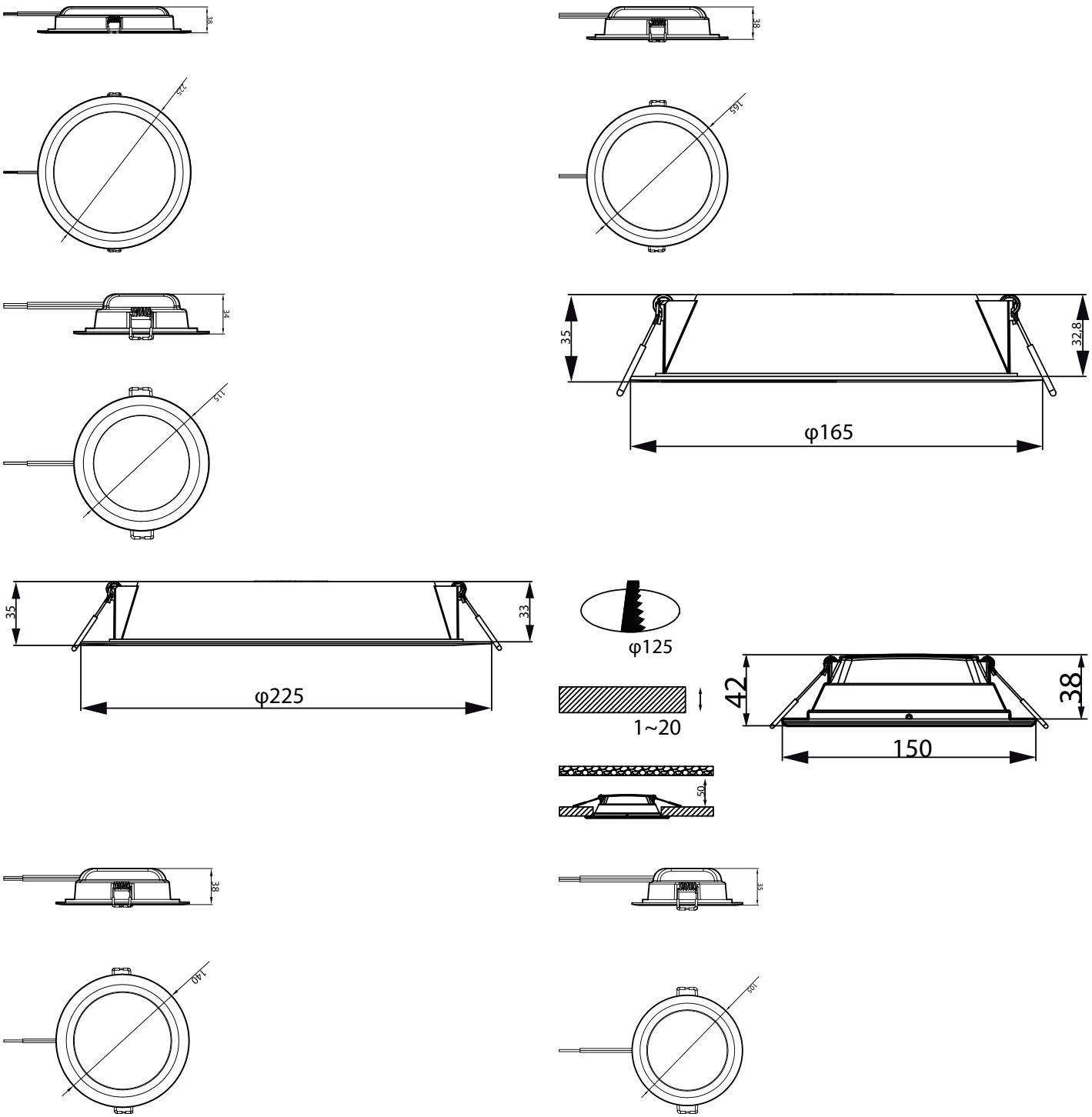

Essential SmartBright LED Downlight

Bản vẽ kích thước

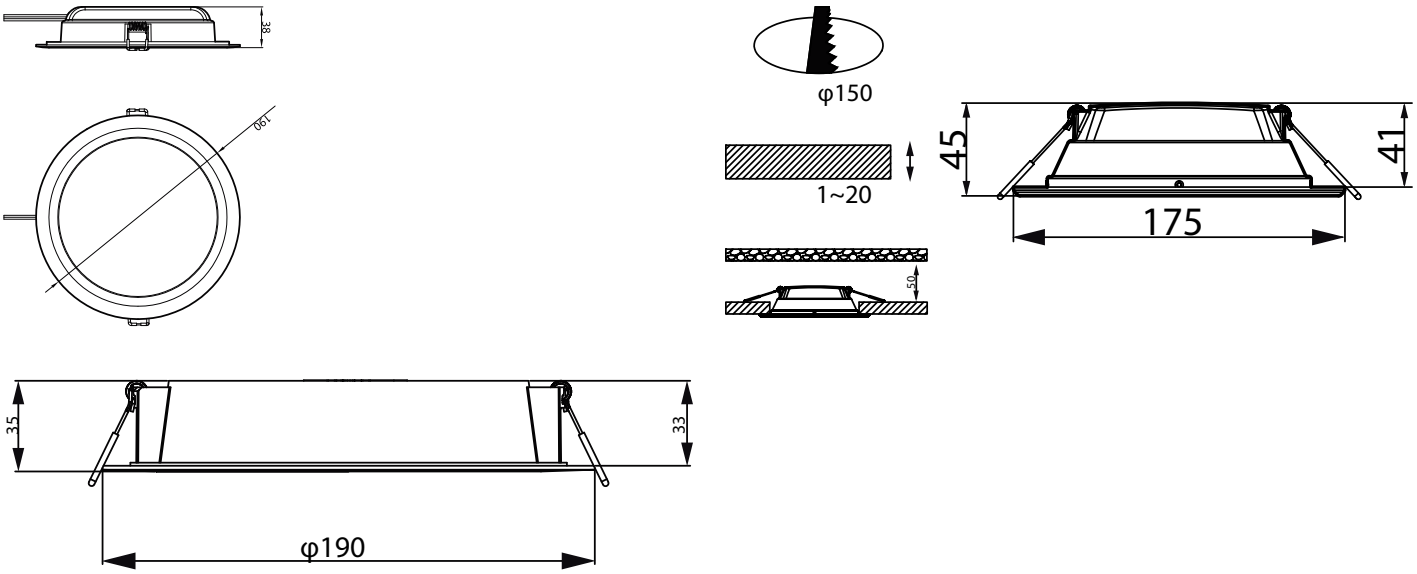

Chi tiết sản phẩm

Essential SmartBright DN027C

Round

Thông tin chung	
Nguồn sáng có thể thay thế	Không
Thông tin kỹ thuật về đèn	
Chỉ số hoàn màu (CRI)	80
Vận hành và điện	
Điện áp đầu vào	220 đến 240 V
Cơ khí và vỏ đèn	
Màu vỏ đèn	Trắng
Phê duyệt và ứng dụng	
Cấp độ bảo vệ IEC	Cấp an toàn II

Thông tin chung

Essential SmartBright LED Downlight

Order Code	Full Product Name	Bao gồm bộ điều khiển	Ký hiệu tính dễ cháy	Thử nghiệm sợi dây nóng đỏ	Số lượng bộ điều khiển
911401816697	DN027C LED20/NW D225	-	-	-	-
929002508508	DN020B G3 LED4/WW 4.5W 220-240V D90 GM	-	-	-	-
929002508608	DN020B G3 LED4/NW 4.5W 220-240V D90 GM	-	-	-	-
929002508708	DN020B G3 LED4/CW 4.5W 220-240V D90 GM	-	-	-	-
929002508808	DN020B G3 LED6/WW 7W 220-240V D100 GM	-	-	-	-
929002508908	DN020B G3 LED6/NW 7W 220-240V D100 GM	-	-	-	-
929002509008	DN020B G3 LED6/CW 7W 220-240V D100 GM	-	-	-	-
929002509208	DN020B G3 LED6/NW 7W 220-240V D125 GM	-	-	-	-
929002509408	DN020B G3 LED9/WW 10.5W 220-240V D125 GM	-	-	-	-
929002509508	DN020B G3 LED9/NW 10.5W 220-240V D125 GM	-	-	-	-
929002509608	DN020B G3 LED9/CW 10.5W 220-240V D125 GM	-	-	-	-
929002509808	DN020B G3 LED9/NW 10.5W 220-240V D150 GM	-	-	-	-
929002509908	DN020B G3 LED9/CW 10.5W 220-240V D150 GM	-	-	-	-
929002510108	DN020B G3 LED12/NW 14W 220-240V D150 GM	-	-	-	-
929002510208	DN020B G3 LED12/CW 14W 220-240V D150 GM	-	-	-	-
929002510308	DN020B G3 LED15/WW 18W 220-240V D175 GM	-	-	-	-
929002510408	DN020B G3 LED15/NW 18W 220-240V D175 GM	-	-	-	-
929002510508	DN020B G3 LED15/CW 18W 220-240V D175 GM	-	-	-	-
929002510608	DN020B G3 LED20/WW 23W 220-240V D200 GM	-	-	-	-
929002510708	DN020B G3 LED20/NW 23W 220-240V D200 GM	-	-	-	-
929002510808	DN020B G3 LED20/CW 23W 220-240V D200 GM	-	-	-	-
929003277708	DN020B G4 LED3/WW 3.5W 220-240V D80	Có	Để gắn trên các bề mặt dễ cháy thông thường	Nhiệt độ 650°C, thời lượng 30 giây	1 thiết bị
929003277808	DN020B G4 LED3/NW 3.5W 220-240V D80	Có	Để gắn trên các bề mặt dễ cháy thông thường	Nhiệt độ 650°C, thời lượng 30 giây	1 thiết bị
929003277908	DN020B G4 LED3/CW 3.5W 220-240V D80	Có	Để gắn trên các bề mặt dễ cháy thông thường	Nhiệt độ 650°C, thời lượng 30 giây	1 thiết bị
929003278017	DN020B G4 LED4/WW 4.5W 220-240V D90	Có	Để gắn trên các bề mặt dễ cháy thông thường	Nhiệt độ 650°C, thời lượng 30 giây	1 thiết bị
929003278117	DN020B G4 LED4/NW 4.5W 220-240V D90	Có	Để gắn trên các bề mặt dễ cháy thông thường	Nhiệt độ 650°C, thời lượng 30 giây	1 thiết bị
929003278217	DN020B G4 LED4/CW 4.5W 220-240V D90	Có	Để gắn trên các bề mặt dễ cháy thông thường	Nhiệt độ 650°C, thời lượng 30 giây	1 thiết bị
929003278317	DN020B G4 LED6/WW 6W 220-240V D90	Có	Để gắn trên các bề mặt dễ cháy thông thường	Nhiệt độ 650°C, thời lượng 30 giây	1 thiết bị

Essential SmartBright LED Downlight

Order Code	Full Product Name	Bao gồm bộ điều khiển	Ký hiệu tính dễ cháy	Thử nghiệm sợi dây nóng đỏ	Số lượng bộ điều khiển
929003278417	DN020B G4 LED6/NW 6W 220-240V D90	Có	Để gắn trên các bề mặt dễ cháy thông thường	Nhiệt độ 650°C, thời lượng 30 giây	1 thiết bị
929003278517	DN020B G4 LED6/CW 6W 220-240V D90	Có	Để gắn trên các bề mặt dễ cháy thông thường	Nhiệt độ 650°C, thời lượng 30 giây	1 thiết bị
929003278608	DN020B G4 LED6/WW 7W 220-240V D100	Có	Để gắn trên các bề mặt dễ cháy thông thường	Nhiệt độ 650°C, thời lượng 30 giây	1 thiết bị
929003278708	DN020B G4 LED6/NW 7W 220-240V D100	Có	Để gắn trên các bề mặt dễ cháy thông thường	Nhiệt độ 650°C, thời lượng 30 giây	1 thiết bị
929003278808	DN020B G4 LED6/CW 7W 220-240V D100	Có	Để gắn trên các bề mặt dễ cháy thông thường	Nhiệt độ 650°C, thời lượng 30 giây	1 thiết bị
929003278908	DN020B G4 LED6/WW 6W 220-240V D125	Có	Để gắn trên các bề mặt dễ cháy thông thường	Nhiệt độ 650°C, thời lượng 30 giây	1 thiết bị
929003279008	DN020B G4 LED6/NW 6W 220-240V D125	Có	Để gắn trên các bề mặt dễ cháy thông thường	Nhiệt độ 650°C, thời lượng 30 giây	1 thiết bị
929003279108	DN020B G4 LED6/CW 6W 220-240V D125	Có	Để gắn trên các bề mặt dễ cháy thông thường	Nhiệt độ 650°C, thời lượng 30 giây	1 thiết bị
929003279217	DN020B G4 LED9/WW 10.5W 220-240V D125	Có	Để gắn trên các bề mặt dễ cháy thông thường	Nhiệt độ 650°C, thời lượng 30 giây	1 thiết bị
929003279317	DN020B G4 LED9/NW 10.5W 220-240V D125	Có	Để gắn trên các bề mặt dễ cháy thông thường	Nhiệt độ 650°C, thời lượng 30 giây	1 thiết bị
929003279417	DN020B G4 LED9/CW 10.5W 220-240V D125	Có	Để gắn trên các bề mặt dễ cháy thông thường	Nhiệt độ 650°C, thời lượng 30 giây	1 thiết bị
929003279508	DN020B G4 LED9/WW 9W 220-240V D150	Có	Để gắn trên các bề mặt dễ cháy thông thường	Nhiệt độ 650°C, thời lượng 30 giây	1 thiết bị
929003279608	DN020B G4 LED9/NW 9W 220-240V D150	Có	Để gắn trên các bề mặt dễ cháy thông thường	Nhiệt độ 650°C, thời lượng 30 giây	1 thiết bị
929003279708	DN020B G4 LED9/CW 9W 220-240V D150	Có	Để gắn trên các bề mặt dễ cháy thông thường	Nhiệt độ 650°C, thời lượng 30 giây	1 thiết bị
929003279817	DN020B G4 LED12/WW 13W 220-240V D150	Có	Để gắn trên các bề mặt dễ cháy thông thường	Nhiệt độ 650°C, thời lượng 30 giây	1 thiết bị
929003279917	DN020B G4 LED12/NW 13W 220-240V D150	Có	Để gắn trên các bề mặt dễ cháy thông thường	Nhiệt độ 650°C, thời lượng 30 giây	1 thiết bị
929003280017	DN020B G4 LED12/CW 13W 220-240V D150	Có	Để gắn trên các bề mặt dễ cháy thông thường	Nhiệt độ 650°C, thời lượng 30 giây	1 thiết bị
929003280117	DN020B G4 LED15/WW 16W 220-240V D175	Có	Để gắn trên các bề mặt dễ cháy thông thường	Nhiệt độ 650°C, thời lượng 30 giây	1 thiết bị
929003280217	DN020B G4 LED15/NW 16W 220-240V D175	Có	Để gắn trên các bề mặt dễ cháy thông thường	Nhiệt độ 650°C, thời lượng 30 giây	1 thiết bị
929003280317	DN020B G4 LED15/CW 16W 220-240V D175	Có	Để gắn trên các bề mặt dễ cháy thông thường	Nhiệt độ 650°C, thời lượng 30 giây	1 thiết bị
929003280417	DN020B G4 LED20/WW 20W 220-240V D200	Có	Để gắn trên các bề mặt dễ cháy thông thường	Nhiệt độ 650°C, thời lượng 30 giây	1 thiết bị
929003280517	DN020B G4 LED20/NW 20W 220-240V D200	Có	Để gắn trên các bề mặt dễ cháy thông thường	Nhiệt độ 650°C, thời lượng 30 giây	1 thiết bị
929003280617	DN020B G4 LED20/CW 20W 220-240V D200	Có	Để gắn trên các bề mặt dễ cháy thông thường	Nhiệt độ 650°C, thời lượng 30 giây	1 thiết bị
929002672438	DN027B G3 LED6/WW 6W 220-240V D125 RD	Có	Để gắn trên các bề mặt dễ cháy thông thường	Nhiệt độ 650°C, thời lượng 30 giây	1 thiết bị
929002672538	DN027B G3 LED6/NW 6W 220-240V D125 RD	Có	Để gắn trên các bề mặt dễ cháy thông thường	Nhiệt độ 650°C, thời lượng 30 giây	1 thiết bị
929002672638	DN027B G3 LED6/CW 6W 220-240V D125 RD	Có	Để gắn trên các bề mặt dễ cháy thông thường	Nhiệt độ 650°C, thời lượng 30 giây	1 thiết bị
929002673038	DN027B G3 LED9/WW 9W 220-240V D150 RD	Có	Để gắn trên các bề mặt dễ cháy thông thường	Nhiệt độ 650°C, thời lượng 30 giây	1 thiết bị
929002673138	DN027B G3 LED9/NW 9W 220-240V D150 RD	Có	Để gắn trên các bề mặt dễ cháy thông thường	Nhiệt độ 650°C, thời lượng 30 giây	1 thiết bị
929002673638	DN027B G3 LED12/WW 12W 220-240V D175 RD	Có	Để gắn trên các bề mặt dễ cháy thông thường	Nhiệt độ 650°C, thời lượng 30 giây	1 thiết bị
929002673738	DN027B G3 LED12/NW 12W 220-240V D175 RD	Có	Để gắn trên các bề mặt dễ cháy thông thường	Nhiệt độ 650°C, thời lượng 30 giây	1 thiết bị
929002673838	DN027B G3 LED12/CW 12W 220-240V D175 RD	Có	Để gắn trên các bề mặt dễ cháy thông thường	Nhiệt độ 650°C, thời lượng 30 giây	1 thiết bị

Essential SmartBright LED Downlight

Thông tin kỹ thuật về đèn

Order Code	Full Product Name	Nhiệt độ màu tương ứng (Nom)	Quang hiệu (định mức) (Danh định)	Quang thông	Loại quang
911401816697	DN027C LED20/NW D225	4000 K	-	2.000 lm	-
929002508508	DN020B G3 LED4/WW 4.5W 220-240V D90 GM	3000 K	84,00 lm/W	380 lm	-
929002508608	DN020B G3 LED4/NW 4.5W 220-240V D90 GM	4000 K	88,00 lm/W	400 lm	-
929002508708	DN020B G3 LED4/CW 4.5W 220-240V D90 GM	6500 K	88,00 lm/W	400 lm	-
929002508808	DN020B G3 LED6/WW 7W 220-240V D100 GM	3000 K	78,00 lm/W	550 lm	-
929002508908	DN020B G3 LED6/NW 7W 220-240V D100 GM	4000 K	85,00 lm/W	600 lm	-
929002509008	DN020B G3 LED6/CW 7W 220-240V D100 GM	6500 K	85,00 lm/W	600 lm	-
929002509208	DN020B G3 LED6/NW 7W 220-240V D125 GM	4000 K	85,00 lm/W	600 lm	-
929002509408	DN020B G3 LED9/WW 10.5W 220-240V D125 GM	3000 K	80,00 lm/W	850 lm	-
929002509508	DN020B G3 LED9/NW 10.5W 220-240V D125 GM	4000 K	85,00 lm/W	900 lm	-
929002509608	DN020B G3 LED9/CW 10.5W 220-240V D125 GM	6500 K	85,00 lm/W	900 lm	-
929002509808	DN020B G3 LED9/NW 10.5W 220-240V D150 GM	4000 K	85,00 lm/W	900 lm	-
929002509908	DN020B G3 LED9/CW 10.5W 220-240V D150 GM	6500 K	85,00 lm/W	900 lm	-
929002510108	DN020B G3 LED12/NW 14W 220-240V D150 GM	4000 K	85,00 lm/W	1.200 lm	-
929002510208	DN020B G3 LED12/CW 14W 220-240V D150 GM	6500 K	85,00 lm/W	1.200 lm	-
929002510308	DN020B G3 LED15/WW 18W 220-240V D175 GM	3000 K	80,00 lm/W	1.450 lm	-
929002510408	DN020B G3 LED15/NW 18W 220-240V D175 GM	4000 K	83,00 lm/W	1.500 lm	-
929002510508	DN020B G3 LED15/CW 18W 220-240V D175 GM	6500 K	83,00 lm/W	1.500 lm	-
929002510608	DN020B G3 LED20/WW 23W 220-240V D200 GM	3000 K	82,00 lm/W	1.900 lm	-
929002510708	DN020B G3 LED20/NW 23W 220-240V D200 GM	4000 K	86,00 lm/W	2.000 lm	-
929002510808	DN020B G3 LED20/CW 23W 220-240V D200 GM	6500 K	86,00 lm/W	2.000 lm	-
929003277708	DN020B G4 LED3/WW 3.5W 220-240V D80	3000 K	80 lm/W	280 lm	Góc chiếu 110°
929003277808	DN020B G4 LED3/NW 3.5W 220-240V D80	4000 K	85 lm/W	300 lm	Góc chiếu 110°
929003277908	DN020B G4 LED3/CW 3.5W 220-240V D80	6500 K	85 lm/W	300 lm	Góc chiếu 110°
929003278017	DN020B G4 LED4/WW 4.5W 220-240V D90	3000 K	84 lm/W	380 lm	Góc chiếu 110°
929003278117	DN020B G4 LED4/NW 4.5W 220-240V D90	4000 K	88 lm/W	400 lm	Góc chiếu 110°
929003278217	DN020B G4 LED4/CW 4.5W 220-240V D90	6500 K	88 lm/W	400 lm	Góc chiếu 110°
929003278317	DN020B G4 LED6/WW 6W 220-240V D90	3000 K	91 lm/W	550 lm	Góc chiếu 110°
929003278417	DN020B G4 LED6/NW 6W 220-240V D90	4000 K	100 lm/W	600 lm	Góc chiếu 110°
929003278517	DN020B G4 LED6/CW 6W 220-240V D90	6500 K	100 lm/W	600 lm	Góc chiếu 110°
929003278608	DN020B G4 LED6/WW 7W 220-240V D100	3000 K	78 lm/W	550 lm	Góc chiếu 110°
929003278708	DN020B G4 LED6/NW 7W 220-240V D100	4000 K	85 lm/W	600 lm	Góc chiếu 110°
929003278808	DN020B G4 LED6/CW 7W 220-240V D100	6500 K	85 lm/W	600 lm	Góc chiếu 110°

Essential SmartBright LED Downlight

Order Code	Full Product Name	Nhiệt độ màu tương ứng (Nom)	Quang hiệu (định mức) (Danh định)	Quang thông	Loại quang
929003278908	DN020B G4 LED6/WW 6W 220-240V D125	3000 K	91 lm/W	550 lm	Góc chiếu 110°
929003279008	DN020B G4 LED6/NW 6W 220-240V D125	4000 K	100 lm/W	600 lm	Góc chiếu 110°
929003279108	DN020B G4 LED6/CW 6W 220-240V D125	6500 K	100 lm/W	600 lm	Góc chiếu 110°
929003279217	DN020B G4 LED9/WW 10.5W 220-240V D125	3000 K	80 lm/W	850 lm	Góc chiếu 110°
929003279317	DN020B G4 LED9/NW 10.5W 220-240V D125	4000 K	85 lm/W	900 lm	Góc chiếu 110°
929003279417	DN020B G4 LED9/CW 10.5W 220-240V D125	6500 K	85 lm/W	900 lm	Góc chiếu 110°
929003279508	DN020B G4 LED9/WW 9W 220-240V D150	3000 K	94 lm/W	850 lm	Góc chiếu 110°
929003279608	DN020B G4 LED9/NW 9W 220-240V D150	4000 K	100 lm/W	900 lm	Góc chiếu 110°
929003279708	DN020B G4 LED9/CW 9W 220-240V D150	6500 K	100 lm/W	900 lm	Góc chiếu 110°
929003279817	DN020B G4 LED12/WW 13W 220-240V D150	3000 K	88 lm/W	1.150 lm	Góc chiếu 110°
929003279917	DN020B G4 LED12/NW 13W 220-240V D150	4000 K	92 lm/W	1.200 lm	Góc chiếu 110°
929003280017	DN020B G4 LED12/CW 13W 220-240V D150	6500 K	92 lm/W	1.200 lm	Góc chiếu 110°
929003280117	DN020B G4 LED15/WW 16W 220-240V D175	3000 K	90 lm/W	1.450 lm	Góc chiếu 110°
929003280217	DN020B G4 LED15/NW 16W 220-240V D175	4000 K	93 lm/W	1.500 lm	Góc chiếu 110°
929003280317	DN020B G4 LED15/CW 16W 220-240V D175	6500 K	93 lm/W	1.500 lm	Góc chiếu 110°
929003280417	DN020B G4 LED20/WW 20W 220-240V D200	3000 K	95 lm/W	1.900 lm	Góc chiếu 110°
929003280517	DN020B G4 LED20/NW 20W 220-240V D200	4000 K	100 lm/W	2.000 lm	Góc chiếu 110°
929003280617	DN020B G4 LED20/CW 20W 220-240V D200	6500 K	100 lm/W	2.000 lm	Góc chiếu 110°
929002672438	DN027B G3 LED6/WW 6W 220-240V D125 RD	3000 K	100,00 lm/W	600 lm	Góc chiếu 110°
929002672538	DN027B G3 LED6/NW 6W 220-240V D125 RD	4000 K	108,00 lm/W	650 lm	Góc chiếu 110°
929002672638	DN027B G3 LED6/CW 6W 220-240V D125 RD	6500 K	108,00 lm/W	650 lm	Góc chiếu 110°
929002673038	DN027B G3 LED9/WW 9W 220-240V D150 RD	3000 K	100,00 lm/W	900 lm	Góc chiếu 110°
929002673138	DN027B G3 LED9/NW 9W 220-240V D150 RD	4000 K	111,00 lm/W	1.000 lm	Góc chiếu 110°
929002673638	DN027B G3 LED12/WW 12W 220-240V D175 RD	3000 K	100,00 lm/W	1.200 lm	Góc chiếu 110°
929002673738	DN027B G3 LED12/NW 12W 220-240V D175 RD	4000 K	108,00 lm/W	1.300 lm	Góc chiếu 110°
929002673838	DN027B G3 LED12/CW 12W 220-240V D175 RD	6500 K	108,00 lm/W	1.300 lm	Góc chiếu 110°

Vận hành và điện

Order Code	Full Product Name	Tần số dòng	Mức tiêu thụ điện
911401816697	DN027C LED20/NW D225	50 or 60 Hz	23 W
929002508508	DN020B G3 LED4/WW 4.5W 220-240V D90 GM	50 or 60 Hz	4,5 W
929002508608	DN020B G3 LED4/NW 4.5W 220-240V D90 GM	50 or 60 Hz	4,5 W
929002508708	DN020B G3 LED4/CW 4.5W 220-240V D90 GM	50 or 60 Hz	4,5 W

Essential SmartBright LED Downlight

Order Code	Full Product Name	Tần số dòng	Mức tiêu thụ điện
929002508808	DN020B G3 LED6/WW 7W 220-240V D100 GM	50 or 60 Hz	7 W
929002508908	DN020B G3 LED6/NW 7W 220-240V D100 GM	50 or 60 Hz	7 W
929002509008	DN020B G3 LED6/CW 7W 220-240V D100 GM	50 or 60 Hz	7 W
929002509208	DN020B G3 LED6/NW 7W 220-240V D125 GM	50 or 60 Hz	7 W
929002509408	DN020B G3 LED9/WW 10.5W 220-240V D125 GM	50 or 60 Hz	10,5 W
929002509508	DN020B G3 LED9/NW 10.5W 220-240V D125 GM	50 or 60 Hz	10,5 W
929002509608	DN020B G3 LED9/CW 10.5W 220-240V D125 GM	50 or 60 Hz	10,5 W
929002509808	DN020B G3 LED9/NW 10.5W 220-240V D150 GM	50 or 60 Hz	10,5 W
929002509908	DN020B G3 LED9/CW 10.5W 220-240V D150 GM	50 or 60 Hz	10,5 W
929002510108	DN020B G3 LED12/NW 14W 220-240V D150 GM	50 or 60 Hz	14 W
929002510208	DN020B G3 LED12/CW 14W 220-240V D150 GM	50 or 60 Hz	14 W
929002510308	DN020B G3 LED15/WW 18W 220-240V D175 GM	50 or 60 Hz	18 W
929002510408	DN020B G3 LED15/NW 18W 220-240V D175 GM	50 or 60 Hz	18 W
929002510508	DN020B G3 LED15/CW 18W 220-240V D175 GM	50 or 60 Hz	18 W
929002510608	DN020B G3 LED20/WW 23W 220-240V D200 GM	50 or 60 Hz	23 W
929002510708	DN020B G3 LED20/NW 23W 220-240V D200 GM	50 or 60 Hz	23 W
929002510808	DN020B G3 LED20/CW 23W 220-240V D200 GM	50 or 60 Hz	23 W
929003277708	DN020B G4 LED3/WW 3.5W 220-240V D80	-	3,5 W
929003277808	DN020B G4 LED3/NW 3.5W 220-240V D80	-	3,5 W
929003277908	DN020B G4 LED3/CW 3.5W 220-240V D80	-	3,5 W
929003278017	DN020B G4 LED4/WW 4.5W 220-240V D90	-	4,5 W
929003278117	DN020B G4 LED4/NW 4.5W 220-240V D90	-	4,5 W
929003278217	DN020B G4 LED4/CW 4.5W 220-240V D90	-	4,5 W
929003278317	DN020B G4 LED6/WW 6W 220-240V D90	-	6 W
929003278417	DN020B G4 LED6/NW 6W 220-240V D90	-	6 W
929003278517	DN020B G4 LED6/CW 6W 220-240V D90	-	6 W

Order Code	Full Product Name	Tần số dòng	Mức tiêu thụ điện
929003278608	DN020B G4 LED6/WW 7W 220-240V D100	-	7 W
929003278708	DN020B G4 LED6/NW 7W 220-240V D100	-	7 W
929003278808	DN020B G4 LED6/CW 7W 220-240V D100	-	7 W
929003278908	DN020B G4 LED6/WW 6W 220-240V D125	-	6 W
929003279008	DN020B G4 LED6/NW 6W 220-240V D125	-	6 W
929003279108	DN020B G4 LED6/CW 6W 220-240V D125	-	6 W
929003279217	DN020B G4 LED9/WW 10.5W 220-240V D125	-	10,5 W
929003279317	DN020B G4 LED9/NW 10.5W 220-240V D125	-	10,5 W
929003279417	DN020B G4 LED9/CW 10.5W 220-240V D125	-	10,5 W
929003279508	DN020B G4 LED9/WW 9W 220-240V D150	-	9 W
929003279608	DN020B G4 LED9/NW 9W 220-240V D150	-	9 W
929003279708	DN020B G4 LED9/CW 9W 220-240V D150	-	9 W
929003279817	DN020B G4 LED12/WW 13W 220-240V D150	-	13 W
929003279917	DN020B G4 LED12/NW 13W 220-240V D150	-	13 W
929003280017	DN020B G4 LED12/CW 13W 220-240V D150	-	13 W
929003280117	DN020B G4 LED15/WW 16W 220-240V D175	-	16 W
929003280217	DN020B G4 LED15/NW 16W 220-240V D175	-	16 W
929003280317	DN020B G4 LED15/CW 16W 220-240V D175	-	16 W
929003280417	DN020B G4 LED20/WW 20W 220-240V D200	-	20 W
929003280517	DN020B G4 LED20/NW 20W 220-240V D200	-	20 W
929003280617	DN020B G4 LED20/CW 20W 220-240V D200	-	20 W
929002672438	DN027B G3 LED6/WW 6W 220-240V D125 RD	50 or 60 Hz	6 W
929002672538	DN027B G3 LED6/NW 6W 220-240V D125 RD	50 or 60 Hz	6 W
929002672638	DN027B G3 LED6/CW 6W 220-240V D125 RD	50 or 60 Hz	6 W
929002673038	DN027B G3 LED9/WW 9W 220-240V D150 RD	50 or 60 Hz	9 W

Essential SmartBright LED Downlight

Order Code	Full Product Name	Tần số dòng	Mức tiêu thụ điện
929002673138	DN027B G3 LED9/NW 9W 220-240V D150 RD	50 or 60 Hz	9 W
929002673638	DN027B G3 LED12/WW 12W 220-240V D175 RD	50 or 60 Hz	12 W

Order Code	Full Product Name	Tần số dòng	Mức tiêu thụ điện
929002673738	DN027B G3 LED12/NW 12W 220-240V D175 RD	50 or 60 Hz	12 W
929002673838	DN027B G3 LED12/CW 12W 220-240V D175 RD	50 or 60 Hz	12 W

Nhiệt độ

Order Code	Full Product Name	Dãy nhiệt độ màu ánh sáng
911401816697	DN027C LED20/NW D225	-20 đến +40°C
929002508508	DN020B G3 LED4/WW 4.5W 220-240V D90 GM	-20 đến +40°C
929002508608	DN020B G3 LED4/NW 4.5W 220-240V D90 GM	-20 đến +40°C
929002508708	DN020B G3 LED4/CW 4.5W 220-240V D90 GM	-20 đến +40°C
929002508808	DN020B G3 LED6/WW 7W 220-240V D100 GM	-20 đến +40°C
929002508908	DN020B G3 LED6/NW 7W 220-240V D100 GM	-20 đến +40°C
929002509008	DN020B G3 LED6/CW 7W 220-240V D100 GM	-20 đến +40°C
929002509208	DN020B G3 LED6/NW 7W 220-240V D125 GM	-20 đến +40°C
929002509408	DN020B G3 LED9/WW 10.5W 220-240V D125 GM	-20 đến +40°C
929002509508	DN020B G3 LED9/NW 10.5W 220-240V D125 GM	-20 đến +40°C
929002509608	DN020B G3 LED9/CW 10.5W 220-240V D125 GM	-20 đến +40°C
929002509808	DN020B G3 LED9/NW 10.5W 220-240V D150 GM	-20 đến +40°C
929002509908	DN020B G3 LED9/CW 10.5W 220-240V D150 GM	-20 đến +40°C
929002510108	DN020B G3 LED12/NW 14W 220-240V D150 GM	-20 đến +40°C
929002510208	DN020B G3 LED12/CW 14W 220-240V D150 GM	-20 đến +40°C
929002510308	DN020B G3 LED15/WW 18W 220-240V D175 GM	-20 đến +40°C
929002510408	DN020B G3 LED15/NW 18W 220-240V D175 GM	-20 đến +40°C
929002510508	DN020B G3 LED15/CW 18W 220-240V D175 GM	-20 đến +40°C
929002510608	DN020B G3 LED20/WW 23W 220-240V D200 GM	-20 đến +40°C
929002510708	DN020B G3 LED20/NW 23W 220-240V D200 GM	-20 đến +40°C
929002510808	DN020B G3 LED20/CW 23W 220-240V D200 GM	-20 đến +40°C
929003277708	DN020B G4 LED3/WW 3.5W 220-240V D80	-20 °C đến 40 °C

Order Code	Full Product Name	Dãy nhiệt độ màu ánh sáng
929003277808	DN020B G4 LED3/NW 3.5W 220-240V D80	-20 °C đến 40 °C
929003277908	DN020B G4 LED3/CW 3.5W 220-240V D80	-20 °C đến 40 °C
929003278017	DN020B G4 LED4/WW 4.5W 220-240V D90	-20 °C đến 40 °C
929003278117	DN020B G4 LED4/NW 4.5W 220-240V D90	-20 °C đến 40 °C
929003278217	DN020B G4 LED4/CW 4.5W 220-240V D90	-20 °C đến 40 °C
929003278317	DN020B G4 LED6/WW 6W 220-240V D90	-20 °C đến 40 °C
929003278417	DN020B G4 LED6/NW 6W 220-240V D90	-20 °C đến 40 °C
929003278517	DN020B G4 LED6/CW 6W 220-240V D90	-20 °C đến 40 °C
929003278608	DN020B G4 LED6/WW 7W 220-240V D100	-20 °C đến 40 °C
929003278708	DN020B G4 LED6/NW 7W 220-240V D100	-20 °C đến 40 °C
929003278808	DN020B G4 LED6/CW 7W 220-240V D100	-20 °C đến 40 °C
929003278908	DN020B G4 LED6/WW 6W 220-240V D125	-20 °C đến 40 °C
929003279008	DN020B G4 LED6/NW 6W 220-240V D125	-20 °C đến 40 °C
929003279108	DN020B G4 LED6/CW 6W 220-240V D125	-20 °C đến 40 °C
929003279217	DN020B G4 LED9/WW 10.5W 220-240V D125	-20 °C đến 40 °C
929003279317	DN020B G4 LED9/NW 10.5W 220-240V D125	-20 °C đến 40 °C
929003279417	DN020B G4 LED9/CW 10.5W 220-240V D125	-20 °C đến 40 °C
929003279508	DN020B G4 LED9/WW 9W 220-240V D150	-20 °C đến 40 °C
929003279608	DN020B G4 LED9/NW 9W 220-240V D150	-20 °C đến 40 °C
929003279708	DN020B G4 LED9/CW 9W 220-240V D150	-20 °C đến 40 °C
929003279817	DN020B G4 LED12/WW 13W 220-240V D150	-20 °C đến 40 °C
929003279917	DN020B G4 LED12/NW 13W 220-240V D150	-20 °C đến 40 °C
929003280017	DN020B G4 LED12/CW 13W 220-240V D150	-20 °C đến 40 °C
929003280117	DN020B G4 LED15/WW 16W 220-240V D175	-20 °C đến 40 °C
929003280217	DN020B G4 LED15/NW 16W 220-240V D175	-20 °C đến 40 °C
929003280317	DN020B G4 LED15/CW 16W 220-240V D175	-20 °C đến 40 °C
929003280417	DN020B G4 LED20/WW 20W 220-240V D200	-20 °C đến 40 °C
929003280517	DN020B G4 LED20/NW 20W 220-240V D200	-20 °C đến 40 °C
929003280617	DN020B G4 LED20/CW 20W 220-240V D200	-20 °C đến 40 °C
929002672438	DN027B G3 LED6/WW 6W 220-240V D125 RD	-20 đến +40°C
929002672538	DN027B G3 LED6/NW 6W 220-240V D125 RD	-20 đến +40°C
929002672638	DN027B G3 LED6/CW 6W 220-240V D125 RD	-20 đến +40°C

Essential SmartBright LED Downlight

Order Code	Full Product Name	Dãy nhiệt độ màu ánh sáng
929002673038	DN027B G3 LED9/WW 9W 220-240V D150 RD	-20 đến +40°C
929002673138	DN027B G3 LED9/NW 9W 220-240V D150 RD	-20 đến +40°C
929002673638	DN027B G3 LED12/WW 12W 220-240V D175 RD	-20 đến +40°C
929002673738	DN027B G3 LED12/NW 12W 220-240V D175 RD	-20 đến +40°C
929002673838	DN027B G3 LED12/CW 12W 220-240V D175 RD	-20 đến +40°C

Điều khiển và điều chỉnh độ sáng

Order Code	Full Product Name	Có thể điều chỉnh độ sáng
911401816697	DN027C LED20/NW D225	-
929002508508	DN020B G3 LED4/WW 4.5W 220-240V D90 GM	Không
929002508608	DN020B G3 LED4/NW 4.5W 220-240V D90 GM	Không
929002508708	DN020B G3 LED4/CW 4.5W 220-240V D90 GM	Không
929002508808	DN020B G3 LED6/WW 7W 220-240V D100 GM	Không
929002508908	DN020B G3 LED6/NW 7W 220-240V D100 GM	Không
929002509008	DN020B G3 LED6/CW 7W 220-240V D100 GM	Không
929002509208	DN020B G3 LED6/NW 7W 220-240V D125 GM	Không
929002509408	DN020B G3 LED9/WW 10.5W 220-240V D125 GM	Không
929002509508	DN020B G3 LED9/NW 10.5W 220-240V D125 GM	Không
929002509608	DN020B G3 LED9/CW 10.5W 220-240V D125 GM	Không
929002509808	DN020B G3 LED9/NW 10.5W 220-240V D150 GM	Không
929002509908	DN020B G3 LED9/CW 10.5W 220-240V D150 GM	Không
929002510108	DN020B G3 LED12/NW 14W 220-240V D150 GM	Không
929002510208	DN020B G3 LED12/CW 14W 220-240V D150 GM	Không
929002510308	DN020B G3 LED15/WW 18W 220-240V D175 GM	Không
929002510408	DN020B G3 LED15/NW 18W 220-240V D175 GM	Không
929002510508	DN020B G3 LED15/CW 18W 220-240V D175 GM	Không
929002510608	DN020B G3 LED20/WW 23W 220-240V D200 GM	Không
929002510708	DN020B G3 LED20/NW 23W 220-240V D200 GM	Không
929002510808	DN020B G3 LED20/CW 23W 220-240V D200 GM	Không
929003277708	DN020B G4 LED3/WW 3.5W 220-240V D80	Không
929003277808	DN020B G4 LED3/NW 3.5W 220-240V D80	Không
929003277908	DN020B G4 LED3/CW 3.5W 220-240V D80	Không
929003278017	DN020B G4 LED4/WW 4.5W 220-240V D90	Không
929003278117	DN020B G4 LED4/NW 4.5W 220-240V D90	Không
929003278217	DN020B G4 LED4/CW 4.5W 220-240V D90	Không
929003278317	DN020B G4 LED6/WW 6W 220-240V D90	Không
929003278417	DN020B G4 LED6/NW 6W 220-240V D90	Không
929003278517	DN020B G4 LED6/CW 6W 220-240V D90	Không
929003278608	DN020B G4 LED6/WW 7W 220-240V D100	Không
929003278708	DN020B G4 LED6/NW 7W 220-240V D100	Không
929003278808	DN020B G4 LED6/CW 7W 220-240V D100	Không
929003278908	DN020B G4 LED6/WW 6W 220-240V D125	Không
929003279008	DN020B G4 LED6/NW 6W 220-240V D125	Không
929003279108	DN020B G4 LED6/CW 6W 220-240V D125	Không
929003279217	DN020B G4 LED9/WW 10.5W 220-240V D125	Không
929003279317	DN020B G4 LED9/NW 10.5W 220-240V D125	Không
929003279417	DN020B G4 LED9/CW 10.5W 220-240V D125	Không
929003279508	DN020B G4 LED9/WW 9W 220-240V D150	Không
929003279608	DN020B G4 LED9/NW 9W 220-240V D150	Không
929003279708	DN020B G4 LED9/CW 9W 220-240V D150	Không
929003279817	DN020B G4 LED12/WW 13W 220-240V D150	Không
929003279917	DN020B G4 LED12/NW 13W 220-240V D150	Không
929003280017	DN020B G4 LED12/CW 13W 220-240V D150	Không
929003280117	DN020B G4 LED15/WW 16W 220-240V D175	Không
929003280217	DN020B G4 LED15/NW 16W 220-240V D175	Không
929003280317	DN020B G4 LED15/CW 16W 220-240V D175	Không
929003280417	DN020B G4 LED20/WW 20W 220-240V D200	Không
929003280517	DN020B G4 LED20/NW 20W 220-240V D200	Không
929003280617	DN020B G4 LED20/CW 20W 220-240V D200	Không
929002672438	DN027B G3 LED6/WW 6W 220-240V D125 RD	Không
929002672538	DN027B G3 LED6/NW 6W 220-240V D125 RD	Không
929002672638	DN027B G3 LED6/CW 6W 220-240V D125 RD	Không
929002673038	DN027B G3 LED9/WW 9W 220-240V D150 RD	Không
929002673138	DN027B G3 LED9/NW 9W 220-240V D150 RD	Không
929002673638	DN027B G3 LED12/WW 12W 220-240V D175 RD	Không
929002673738	DN027B G3 LED12/NW 12W 220-240V D175 RD	Không
929002673838	DN027B G3 LED12/CW 12W 220-240V D175 RD	Không

Phê duyệt và ứng dụng

Order Code	Full Product Name	Mã bảo vệ khỏi tác động cơ học	Mã bảo vệ chống xâm nhập
911401816697	DN027C LED20/NW D225	IK02	IP20
929002508508	DN020B G3 LED4/WW 4.5W 220-240V D90 GM	IK03	IP20

Essential SmartBright LED Downlight

Order Code	Full Product Name	Mã bảo vệ khỏi tác động cơ học	Mã bảo vệ chống xâm nhập
929002508608	DN020B G3 LED4/NW 4.5W 220-240V D90 GM	IK03	IP20
929002508708	DN020B G3 LED4/CW 4.5W 220-240V D90 GM	IK03	IP20
929002508808	DN020B G3 LED6/WW 7W 220-240V D100 GM	IK03	IP20
929002508908	DN020B G3 LED6/NW 7W 220-240V D100 GM	IK03	IP20
929002509008	DN020B G3 LED6/CW 7W 220-240V D100 GM	IK03	IP20
929002509208	DN020B G3 LED6/NW 7W 220-240V D125 GM	IK03	IP20
929002509408	DN020B G3 LED9/WW 10.5W 220-240V D125 GM	IK03	IP20
929002509508	DN020B G3 LED9/NW 10.5W 220-240V D125 GM	IK03	IP20
929002509608	DN020B G3 LED9/CW 10.5W 220-240V D125 GM	IK03	IP20
929002509808	DN020B G3 LED9/NW 10.5W 220-240V D150 GM	IK03	IP20
929002509908	DN020B G3 LED9/CW 10.5W 220-240V D150 GM	IK03	IP20
929002510108	DN020B G3 LED12/NW 14W 220-240V D150 GM	IK03	IP20
929002510208	DN020B G3 LED12/CW 14W 220-240V D150 GM	IK03	IP20
929002510308	DN020B G3 LED15/WW 18W 220-240V D175 GM	IK03	IP20
929002510408	DN020B G3 LED15/NW 18W 220-240V D175 GM	IK03	IP20
929002510508	DN020B G3 LED15/CW 18W 220-240V D175 GM	IK03	IP20
929002510608	DN020B G3 LED20/WW 23W 220-240V D200 GM	IK03	IP20
929002510708	DN020B G3 LED20/NW 23W 220-240V D200 GM	IK03	IP20
929002510808	DN020B G3 LED20/CW 23W 220-240V D200 GM	IK03	IP20
929003277708	DN020B G4 LED3/WW 3.5W 220-240V D80	IK03	IP20
929003277808	DN020B G4 LED3/NW 3.5W 220-240V D80	IK03	IP20
929003277908	DN020B G4 LED3/CW 3.5W 220-240V D80	IK03	IP20
929003278017	DN020B G4 LED4/WW 4.5W 220-240V D90	IK03	IP20
929003278117	DN020B G4 LED4/NW 4.5W 220-240V D90	IK03	IP20
929003278217	DN020B G4 LED4/CW 4.5W 220-240V D90	IK03	IP20
929003278317	DN020B G4 LED6/WW 6W 220-240V D90	IK03	IP20
929003278417	DN020B G4 LED6/NW 6W 220-240V D90	IK03	IP20

Order Code	Full Product Name	Mã bảo vệ khỏi tác động cơ học	Mã bảo vệ chống xâm nhập
929003278517	DN020B G4 LED6/CW 6W 220-240V D90	IK03	IP20
929003278608	DN020B G4 LED6/WW 7W 220-240V D100	IK03	IP20
929003278708	DN020B G4 LED6/NW 7W 220-240V D100	IK03	IP20
929003278808	DN020B G4 LED6/CW 7W 220-240V D100	IK03	IP20
929003278908	DN020B G4 LED6/WW 6W 220-240V D125	IK03	IP20
929003279008	DN020B G4 LED6/NW 6W 220-240V D125	IK03	IP20
929003279108	DN020B G4 LED6/CW 6W 220-240V D125	IK03	IP20
929003279217	DN020B G4 LED9/WW 10.5W 220-240V D125	IK03	IP20
929003279317	DN020B G4 LED9/NW 10.5W 220-240V D125	IK03	IP20
929003279417	DN020B G4 LED9/CW 10.5W 220-240V D125	IK03	IP20
929003279508	DN020B G4 LED9/WW 9W 220-240V D150	IK03	IP20
929003279608	DN020B G4 LED9/NW 9W 220-240V D150	IK03	IP20
929003279708	DN020B G4 LED9/CW 9W 220-240V D150	IK03	IP20
929003279817	DN020B G4 LED12/WW 13W 220-240V D150	IK03	IP20
929003279917	DN020B G4 LED12/NW 13W 220-240V D150	IK03	IP20
929003280017	DN020B G4 LED12/CW 13W 220-240V D150	IK03	IP20
929003280117	DN020B G4 LED15/WW 16W 220-240V D175	IK03	IP20
929003280217	DN020B G4 LED15/NW 16W 220-240V D175	IK03	IP20
929003280317	DN020B G4 LED15/CW 16W 220-240V D175	IK03	IP20
929003280417	DN020B G4 LED20/WW 20W 220-240V D200	IK03	IP20
929003280517	DN020B G4 LED20/NW 20W 220-240V D200	IK03	IP20
929003280617	DN020B G4 LED20/CW 20W 220-240V D200	IK03	IP20
929002672438	DN027B G3 LED6/WW 6W 220-240V D125 RD	IK03	IP20/40
929002672538	DN027B G3 LED6/NW 6W 220-240V D125 RD	IK03	IP20/40
929002672638	DN027B G3 LED6/CW 6W 220-240V D125 RD	IK03	IP20/40
929002673038	DN027B G3 LED9/WW 9W 220-240V D150 RD	IK03	IP20/40
929002673138	DN027B G3 LED9/NW 9W 220-240V D150 RD	IK03	IP20/40
929002673638	DN027B G3 LED12/WW 12W 220-240V D175 RD	IK03	IP20/40
929002673738	DN027B G3 LED12/NW 12W 220-240V D175 RD	IK03	IP20/40
929002673838	DN027B G3 LED12/CW 12W 220-240V D175 RD	IK03	IP20/40

Hiệu suất ban đầu (Tuân thủ IEC)

Essential SmartBright LED Downlight

Order Code	Full Product Name	Màu sắc ban đầu	Dung sai quang thông
911401816697	DN027C LED20/NW D225	-	-
929002508508	DN020B G3 LED4/WW 4.5W 220-240V D90 GM	(0.4339, 0.4033) 6	-
929002508608	DN020B G3 LED4/NW 4.5W 220-240V D90 GM	(0.3818, 0.3797) 6	-
929002508708	DN020B G3 LED4/CW 4.5W 220-240V D90 GM	(0.3123, 0.3283) 6	-
929002508808	DN020B G3 LED6/WW 7W 220-240V D100 GM	(0.4339, 0.4033) 6	-
929002508908	DN020B G3 LED6/NW 7W 220-240V D100 GM	(0.3818, 0.3797) 6	-
929002509008	DN020B G3 LED6/CW 7W 220-240V D100 GM	(0.3123, 0.3283) 6	-
929002509208	DN020B G3 LED6/NW 7W 220-240V D125 GM	(0.3818, 0.3797) 6	-
929002509408	DN020B G3 LED9/WW 10.5W 220-240V D125 GM	(0.4339, 0.4033) 6	-
929002509508	DN020B G3 LED9/NW 10.5W 220-240V D125 GM	(0.3818, 0.3797) 6	-
929002509608	DN020B G3 LED9/CW 10.5W 220-240V D125 GM	(0.3123, 0.3283) 6	-
929002509808	DN020B G3 LED9/NW 10.5W 220-240V D150 GM	(0.3818, 0.3797) 6	-
929002509908	DN020B G3 LED9/CW 10.5W 220-240V D150 GM	(0.3123, 0.3283) 6	-
929002510108	DN020B G3 LED12/NW 14W 220-240V D150 GM	(0.3818, 0.3797) 6	-
929002510208	DN020B G3 LED12/CW 14W 220-240V D150 GM	(0.3123, 0.3283) 6	-
929002510308	DN020B G3 LED15/WW 18W 220-240V D175 GM	(0.4339, 0.4033) 6	-
929002510408	DN020B G3 LED15/NW 18W 220-240V D175 GM	(0.3818, 0.3797) 6	-
929002510508	DN020B G3 LED15/CW 18W 220-240V D175 GM	(0.3123, 0.3283) 6	-
929002510608	DN020B G3 LED20/WW 23W 220-240V D200 GM	(0.4339, 0.4033) 6	-
929002510708	DN020B G3 LED20/NW 23W 220-240V D200 GM	(0.3818, 0.3797) 6	-
929002510808	DN020B G3 LED20/CW 23W 220-240V D200 GM	(0.3123, 0.3283) 6	-
929003277708	DN020B G4 LED3/WW 3.5W 220-240V D80	(X=, 0.4377 ; Y=, 0.4055) 5SDCM	+/-10%
929003277808	DN020B G4 LED3/NW 3.5W 220-240V D80	(X=, 0.3874 ; Y=, 0.388) 5SDCM	+/-10%
929003277908	DN020B G4 LED3/CW 3.5W 220-240V D80	(X=, 0.3139 ; Y=, 0.3326) 5SDCM	+/-10%
929003278017	DN020B G4 LED4/WW 4.5W 220-240V D90	(X=, 0.4377 ; Y=, 0.4055) 5SDCM	+/-10%
929003278117	DN020B G4 LED4/NW 4.5W 220-240V D90	(X=, 0.3874 ; Y=, 0.388) 5SDCM	+/-10%
929003278217	DN020B G4 LED4/CW 4.5W 220-240V D90	(X=, 0.3139 ; Y=, 0.3326) 5SDCM	+/-10%
929003278317	DN020B G4 LED6/WW 6W 220-240V D90	(X=, 0.4377 ; Y=, 0.4055) 5SDCM	+/-10%
929003278417	DN020B G4 LED6/NW 6W 220-240V D90	(X=, 0.3874 ; Y=, 0.388) 5SDCM	+/-10%
929003278517	DN020B G4 LED6/CW 6W 220-240V D90	(X=, 0.3139 ; Y=, 0.3326) 5SDCM	+/-10%
929003278608	DN020B G4 LED6/WW 7W 220-240V D100	(X=, 0.4377 ; Y=, 0.4055) 5SDCM	+/-10%
929003278708	DN020B G4 LED6/NW 7W 220-240V D100	(X=, 0.3874 ; Y=, 0.388) 5SDCM	+/-10%
929003278808	DN020B G4 LED6/CW 7W 220-240V D100	(X=, 0.3139 ; Y=, 0.3326) 5SDCM	+/-10%
929003278908	DN020B G4 LED6/WW 6W 220-240V D125	(X=, 0.4377 ; Y=, 0.4055) 5SDCM	+/-10%
929003279008	DN020B G4 LED6/NW 6W 220-240V D125	(X=, 0.3839 ; Y=, 0.3843) 5SDCM	+/-10%
929003279108	DN020B G4 LED6/CW 6W 220-240V D125	(X=, 0.3117 ; Y=, 0.3273) 5SDCM	+/-10%
929003279217	DN020B G4 LED9/WW 10.5W 220-240V D125	(X=, 0.4377 ; Y=, 0.4055) 5SDCM	+/-10%
929003279317	DN020B G4 LED9/NW 10.5W 220-240V D125	(X=, 0.3839 ; Y=, 0.3843) 5SDCM	+/-10%
929003279417	DN020B G4 LED9/CW 10.5W 220-240V D125	(X=, 0.3117 ; Y=, 0.3273) 5SDCM	+/-10%
929003279508	DN020B G4 LED9/WW 9W 220-240V D150	(X=, 0.4377 ; Y=, 0.4055) 5SDCM	+/-10%
929003279608	DN020B G4 LED9/NW 9W 220-240V D150	(X=, 0.3839 ; Y=, 0.3843) 5SDCM	+/-10%
929003279708	DN020B G4 LED9/CW 9W 220-240V D150	(X=, 0.3117 ; Y=, 0.3273) 5SDCM	+/-10%
929003279817	DN020B G4 LED12/WW 13W 220-240V D150	(X=, 0.4377 ; Y=, 0.4055) 5SDCM	+/-10%
929003279917	DN020B G4 LED12/NW 13W 220-240V D150	(X=, 0.3839 ; Y=, 0.3843) 5SDCM	+/-10%
929003280017	DN020B G4 LED12/CW 13W 220-240V D150	(X=, 0.3117 ; Y=, 0.3273) 5SDCM	+/-10%
929003280117	DN020B G4 LED15/WW 16W 220-240V D175	(X=, 0.4377 ; Y=, 0.4055) 5SDCM	+/-10%
929003280217	DN020B G4 LED15/NW 16W 220-240V D175	(X=, 0.3839 ; Y=, 0.3843) 5SDCM	+/-10%
929003280317	DN020B G4 LED15/CW 16W 220-240V D175	(X=, 0.3117 ; Y=, 0.3273) 5SDCM	+/-10%
929003280417	DN020B G4 LED20/WW 20W 220-240V D200	(X=, 0.4377 ; Y=, 0.4055) 5SDCM	+/-10%
929003280517	DN020B G4 LED20/NW 20W 220-240V D200	(X=, 0.3839 ; Y=, 0.3843) 5SDCM	+/-10%

Order Code	Full Product Name	Màu sắc ban đầu	Dung sai quang thông
929003280617	DN020B G4 LED20/CW 20W 220-240V D200	(X=, 0.3117 ; Y=, 0.3273) 5SDCM	+/-10%
929002672438	DN027B G3 LED6/WW 6W 220-240V D125 RD	(IEC3000K, 0.44, 0.403) < 5SDCM	+/-10%
929002672538	DN027B G3 LED6/NW 6W 220-240V D125 RD	(IEC4000K, 0.38, 0.38) < 5SDCM	+/-10%
929002672638	DN027B G3 LED6/CW 6W 220-240V D125 RD	(IEC6500K, 0.313, 0.337) < 5SDCM	+/-10%
929002673038	DN027B G3 LED9/WW 9W 220-240V D150 RD	(IEC3000K, 0.44, 0.403) < 5SDCM	+/-10%

Order Code	Full Product Name	Màu sắc ban đầu	Dung sai quang thông
929002673138	DN027B G3 LED9/NW 9W 220-240V D150 RD	(IEC4000K, 0.38, 0.38) < 5SDCM	+/-10%
929002673638	DN027B G3 LED12/WW 12W 220-240V D175 RD	(IEC3000K, 0.44, 0.403) < 5SDCM	+/-10%
929002673738	DN027B G3 LED12/NW 12W 220-240V D175 RD	(IEC4000K, 0.38, 0.38) < 5SDCM	+/-10%
929002673838	DN027B G3 LED12/CW 12W 220-240V D175 RD	(IEC6500K, 0.313, 0.337) < 5SDCM	+/-10%

Hiệu suất theo thời gian (Tuân thủ IEC)

Order Code	Full Product Name	Tỷ lệ lỗi bộ điều khiển ở 5000 giờ
911401816697	DN027C LED20/NW D225	-
929002508508	DN020B G3 LED4/WW 4.5W 220-240V D90 GM	1,6 %
929002508608	DN020B G3 LED4/NW 4.5W 220-240V D90 GM	1,6 %
929002508708	DN020B G3 LED4/CW 4.5W 220-240V D90 GM	1,6 %
929002508808	DN020B G3 LED6/WW 7W 220-240V D100 GM	1,6 %
929002508908	DN020B G3 LED6/NW 7W 220-240V D100 GM	1,6 %
929002509008	DN020B G3 LED6/CW 7W 220-240V D100 GM	1,6 %
929002509208	DN020B G3 LED6/NW 7W 220-240V D125 GM	1,6 %
929002509408	DN020B G3 LED9/WW 10.5W 220-240V D125 GM	1,6 %
929002509508	DN020B G3 LED9/NW 10.5W 220-240V D125 GM	1,6 %
929002509608	DN020B G3 LED9/CW 10.5W 220-240V D125 GM	1,6 %
929002509808	DN020B G3 LED9/NW 10.5W 220-240V D150 GM	1,6 %
929002509908	DN020B G3 LED9/CW 10.5W 220-240V D150 GM	1,6 %
929002510108	DN020B G3 LED12/NW 14W 220-240V D150 GM	1,6 %
929002510208	DN020B G3 LED12/CW 14W 220-240V D150 GM	1,6 %
929002510308	DN020B G3 LED15/WW 18W 220-240V D175 GM	1,6 %
929002510408	DN020B G3 LED15/NW 18W 220-240V D175 GM	1,6 %
929002510508	DN020B G3 LED15/CW 18W 220-240V D175 GM	1,6 %
929002510608	DN020B G3 LED20/WW 23W 220-240V D200 GM	1,6 %
929002510708	DN020B G3 LED20/NW 23W 220-240V D200 GM	1,6 %
929002510808	DN020B G3 LED20/CW 23W 220-240V D200 GM	1,6 %
929003277708	DN020B G4 LED3/WW 3.5W 220-240V D80	1,2
929003277808	DN020B G4 LED3/NW 3.5W 220-240V D80	1,2
929003277908	DN020B G4 LED3/CW 3.5W 220-240V D80	1,2
929003278017	DN020B G4 LED4/WW 4.5W 220-240V D90	1,2
929003278117	DN020B G4 LED4/NW 4.5W 220-240V D90	1,2
929003278217	DN020B G4 LED4/CW 4.5W 220-240V D90	1,2
929003278317	DN020B G4 LED6/WW 6W 220-240V D90	1,2
929003278417	DN020B G4 LED6/NW 6W 220-240V D90	1,2
929003278517	DN020B G4 LED6/CW 6W 220-240V D90	1,2

Order Code	Full Product Name	Tỷ lệ lỗi bộ điều khiển ở 5000 giờ
929003278608	DN020B G4 LED6/WW 7W 220-240V D100	1,2
929003278708	DN020B G4 LED6/NW 7W 220-240V D100	1,2
929003278808	DN020B G4 LED6/CW 7W 220-240V D100	1,2
929003278908	DN020B G4 LED6/WW 6W 220-240V D125	1,2
929003279008	DN020B G4 LED6/NW 6W 220-240V D125	1,2
929003279108	DN020B G4 LED6/CW 6W 220-240V D125	1,2
929003279217	DN020B G4 LED9/WW 10.5W 220-240V D125	1,2
929003279317	DN020B G4 LED9/NW 10.5W 220-240V D125	1,2
929003279417	DN020B G4 LED9/CW 10.5W 220-240V D125	1,2
929003279508	DN020B G4 LED9/WW 9W 220-240V D150	1,2
929003279608	DN020B G4 LED9/NW 9W 220-240V D150	1,2
929003279708	DN020B G4 LED9/CW 9W 220-240V D150	1,2
929003279817	DN020B G4 LED12/WW 13W 220-240V D150	1,2
929003279917	DN020B G4 LED12/NW 13W 220-240V D150	1,2
929003280017	DN020B G4 LED12/CW 13W 220-240V D150	1,2
929003280117	DN020B G4 LED15/WW 16W 220-240V D175	1,2
929003280217	DN020B G4 LED15/NW 16W 220-240V D175	1,2
929003280317	DN020B G4 LED15/CW 16W 220-240V D175	1,2
929003280417	DN020B G4 LED20/WW 20W 220-240V D200	1,2
929003280517	DN020B G4 LED20/NW 20W 220-240V D200	1,2
929003280617	DN020B G4 LED20/CW 20W 220-240V D200	1,2
929002672438	DN027B G3 LED6/WW 6W 220-240V D125 RD	0,012 %
929002672538	DN027B G3 LED6/NW 6W 220-240V D125 RD	0,012 %
929002672638	DN027B G3 LED6/CW 6W 220-240V D125 RD	0,012 %
929002673038	DN027B G3 LED9/WW 9W 220-240V D150 RD	0,012 %
929002673138	DN027B G3 LED9/NW 9W 220-240V D150 RD	0,012 %
929002673638	DN027B G3 LED12/WW 12W 220-240V D175 RD	0,012 %
929002673738	DN027B G3 LED12/NW 12W 220-240V D175 RD	0,012 %
929002673838	DN027B G3 LED12/CW 12W 220-240V D175 RD	0,012 %

Điều kiện ứng dụng

Essential SmartBright LED Downlight

Order Code	Full Product Name	Phù hợp với bật/tắt ngẫu nhiên
911401816697	DN027C LED20/NW D225	-
929002508508	DN020B G3 LED4/WW 4.5W 220-240V D90 GM	-
929002508608	DN020B G3 LED4/NW 4.5W 220-240V D90 GM	-
929002508708	DN020B G3 LED4/CW 4.5W 220-240V D90 GM	-
929002508808	DN020B G3 LED6/WW 7W 220-240V D100 GM	-
929002508908	DN020B G3 LED6/NW 7W 220-240V D100 GM	-
929002509008	DN020B G3 LED6/CW 7W 220-240V D100 GM	-
929002509208	DN020B G3 LED6/NW 7W 220-240V D125 GM	-
929002509408	DN020B G3 LED9/WW 10.5W 220-240V D125 GM	-
929002509508	DN020B G3 LED9/NW 10.5W 220-240V D125 GM	-
929002509608	DN020B G3 LED9/CW 10.5W 220-240V D125 GM	-
929002509808	DN020B G3 LED9/NW 10.5W 220-240V D150 GM	-
929002509908	DN020B G3 LED9/CW 10.5W 220-240V D150 GM	-
929002510108	DN020B G3 LED12/NW 14W 220-240V D150 GM	-
929002510208	DN020B G3 LED12/CW 14W 220-240V D150 GM	-
929002510308	DN020B G3 LED15/WW 18W 220-240V D175 GM	-
929002510408	DN020B G3 LED15/NW 18W 220-240V D175 GM	-
929002510508	DN020B G3 LED15/CW 18W 220-240V D175 GM	-
929002510608	DN020B G3 LED20/WW 23W 220-240V D200 GM	-
929002510708	DN020B G3 LED20/NW 23W 220-240V D200 GM	-
929002510808	DN020B G3 LED20/CW 23W 220-240V D200 GM	-
929003277708	DN020B G4 LED3/WW 3.5W 220-240V D80	Không áp dụng
929003277808	DN020B G4 LED3/NW 3.5W 220-240V D80	Không áp dụng
929003277908	DN020B G4 LED3/CW 3.5W 220-240V D80	Không áp dụng
929003278017	DN020B G4 LED4/WW 4.5W 220-240V D90	Không áp dụng
929003278117	DN020B G4 LED4/NW 4.5W 220-240V D90	Không áp dụng
929003278217	DN020B G4 LED4/CW 4.5W 220-240V D90	Không áp dụng
929003278317	DN020B G4 LED6/WW 6W 220-240V D90	Không áp dụng
929003278417	DN020B G4 LED6/NW 6W 220-240V D90	Không áp dụng
929003278517	DN020B G4 LED6/CW 6W 220-240V D90	Không áp dụng
929003278608	DN020B G4 LED6/WW 7W 220-240V D100	Không áp dụng
929003278708	DN020B G4 LED6/NW 7W 220-240V D100	Không áp dụng
929003278808	DN020B G4 LED6/CW 7W 220-240V D100	Không áp dụng
929003278908	DN020B G4 LED6/WW 6W 220-240V D125	Không áp dụng
929003279008	DN020B G4 LED6/NW 6W 220-240V D125	Không áp dụng
929003279108	DN020B G4 LED6/CW 6W 220-240V D125	Không áp dụng
929003279217	DN020B G4 LED9/WW 10.5W 220-240V D125	Không áp dụng
929003279317	DN020B G4 LED9/NW 10.5W 220-240V D125	Không áp dụng
929003279417	DN020B G4 LED9/CW 10.5W 220-240V D125	Không áp dụng
929003279508	DN020B G4 LED9/WW 9W 220-240V D150	Không áp dụng
929003279608	DN020B G4 LED9/NW 9W 220-240V D150	Không áp dụng
929003279708	DN020B G4 LED9/CW 9W 220-240V D150	Không áp dụng
929003279817	DN020B G4 LED12/WW 13W 220-240V D150	Không áp dụng
929003279917	DN020B G4 LED12/NW 13W 220-240V D150	Không áp dụng
929003280017	DN020B G4 LED12/CW 13W 220-240V D150	Không áp dụng
929003280117	DN020B G4 LED15/WW 16W 220-240V D175	Không áp dụng
929003280217	DN020B G4 LED15/NW 16W 220-240V D175	Không áp dụng
929003280317	DN020B G4 LED15/CW 16W 220-240V D175	Không áp dụng
929003280417	DN020B G4 LED20/WW 20W 220-240V D200	Không áp dụng
929003280517	DN020B G4 LED20/NW 20W 220-240V D200	Không áp dụng
929003280617	DN020B G4 LED20/CW 20W 220-240V D200	Không áp dụng

Order Code	Full Product Name	Phù hợp với bật/tắt ngẫu nhiên
929002672438	DN027B G3 LED6/WW 6W 220-240V D125 RD	Không
929002672538	DN027B G3 LED6/NW 6W 220-240V D125 RD	Không
929002672638	DN027B G3 LED6/CW 6W 220-240V D125 RD	Không
929002673038	DN027B G3 LED9/WW 9W 220-240V D150 RD	Không
929002673138	DN027B G3 LED9/NW 9W 220-240V D150 RD	Không
929002673638	DN027B G3 LED12/WW 12W 220-240V D175 RD	Không
929002673738	DN027B G3 LED12/NW 12W 220-240V D175 RD	Không
929002673838	DN027B G3 LED12/CW 12W 220-240V D175 RD	Không

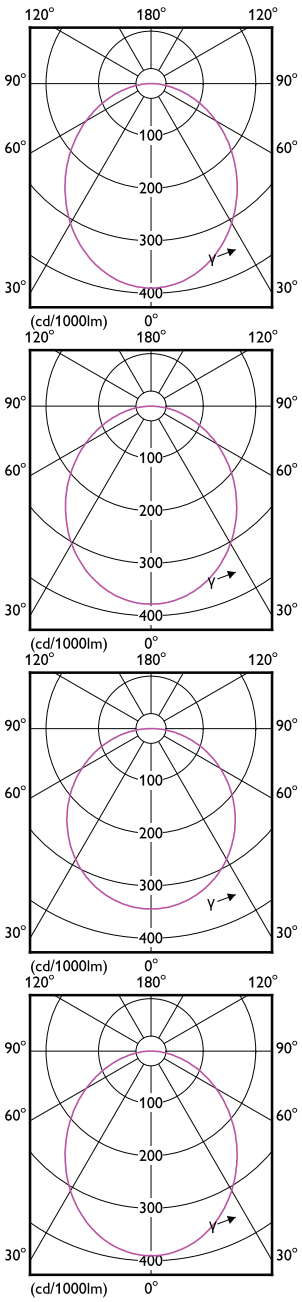

Essential SmartBright LED Downlight

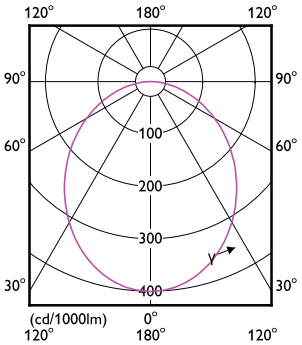

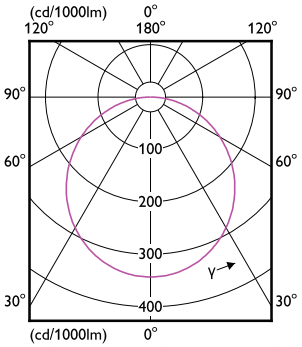

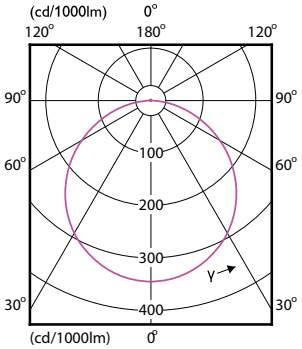

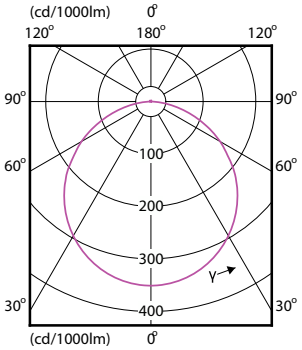

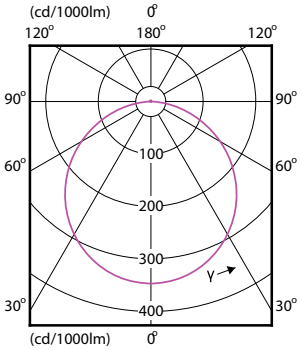

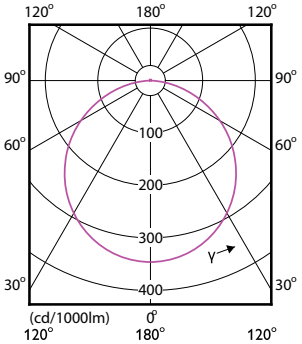

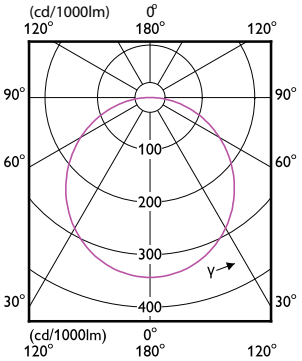

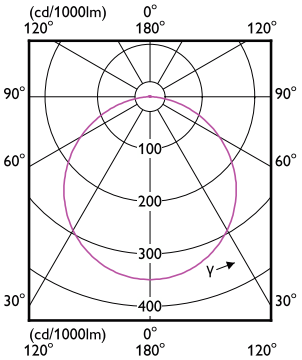

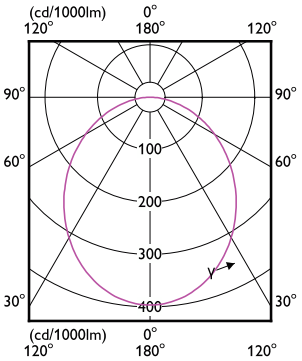

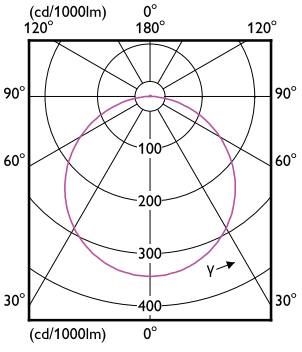

Essential SmartBright LED Downlight

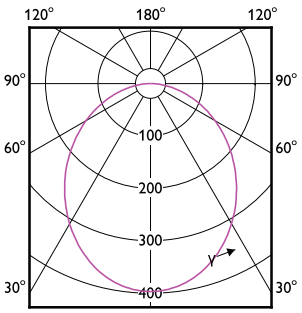

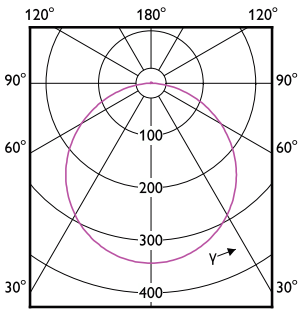

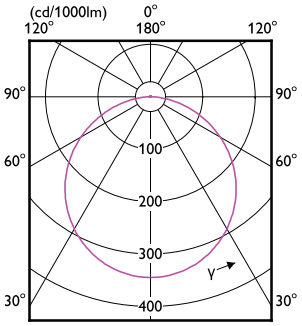

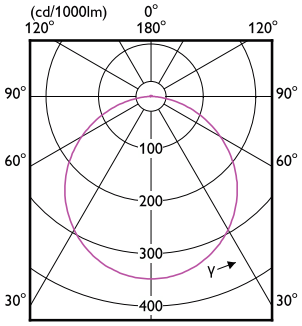

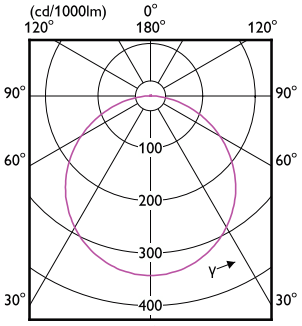

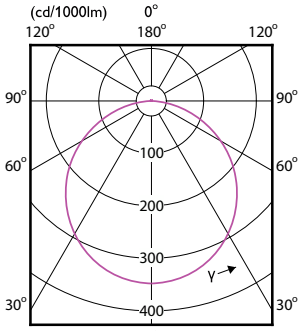

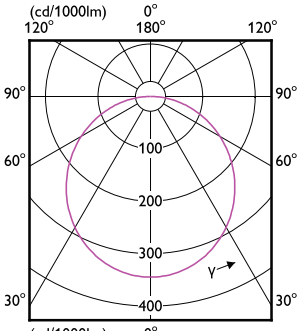

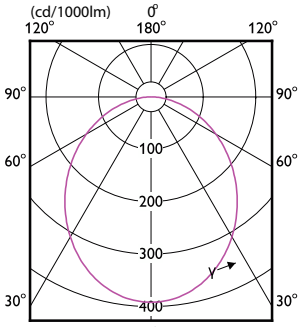

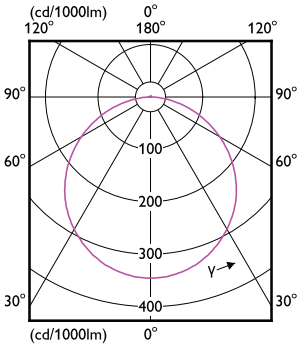

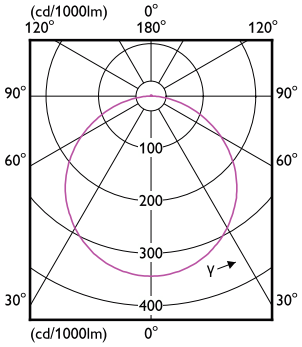

Essential SmartBright LED Downlight

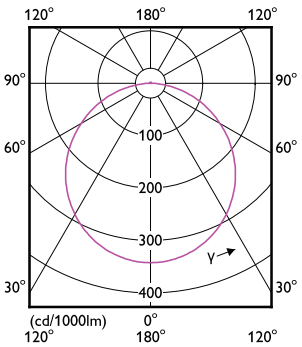

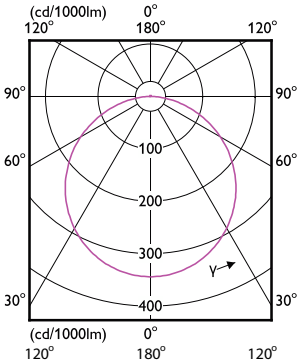

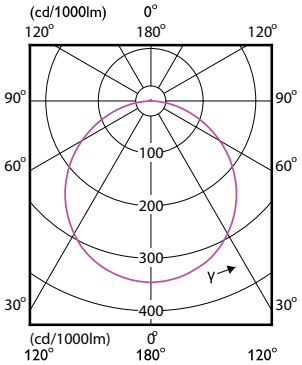

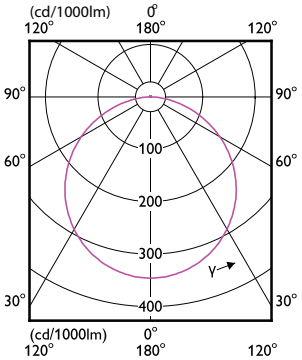

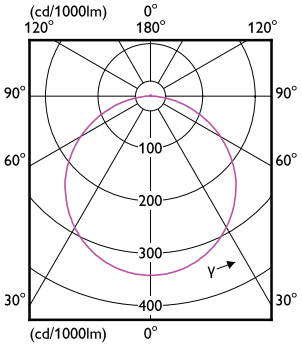

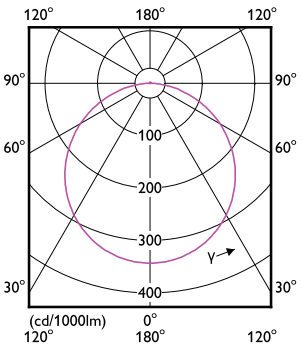

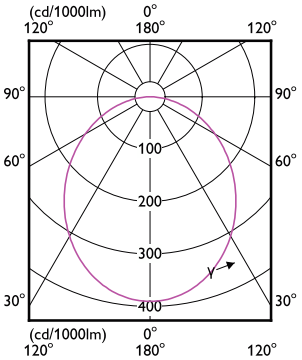

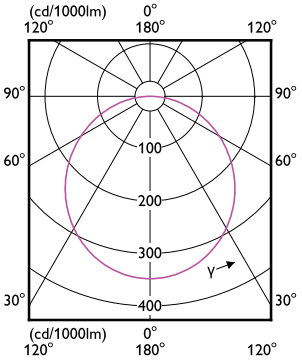

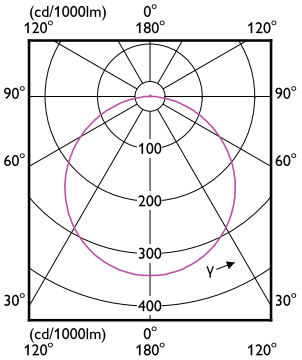

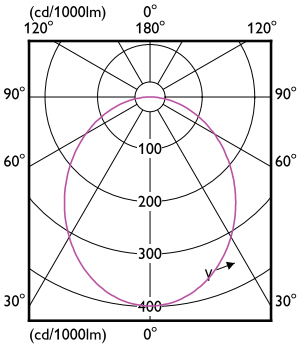

Essential SmartBright LED Downlight

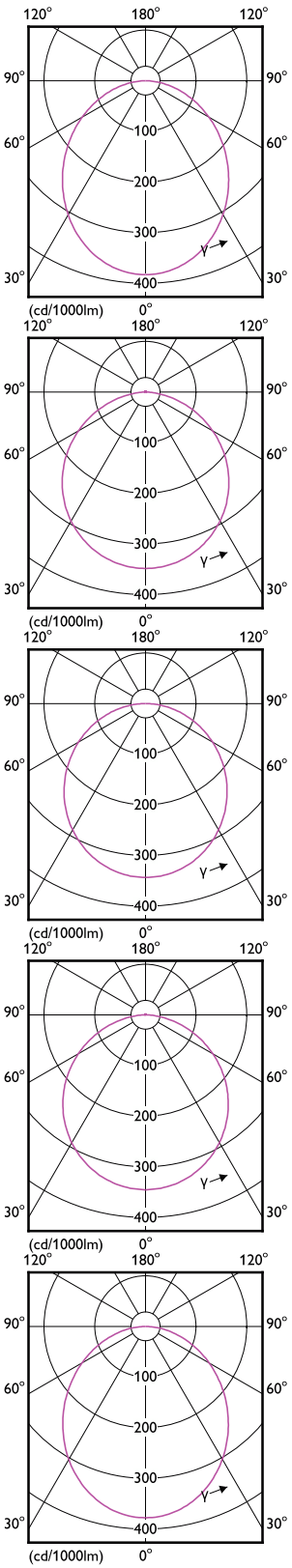

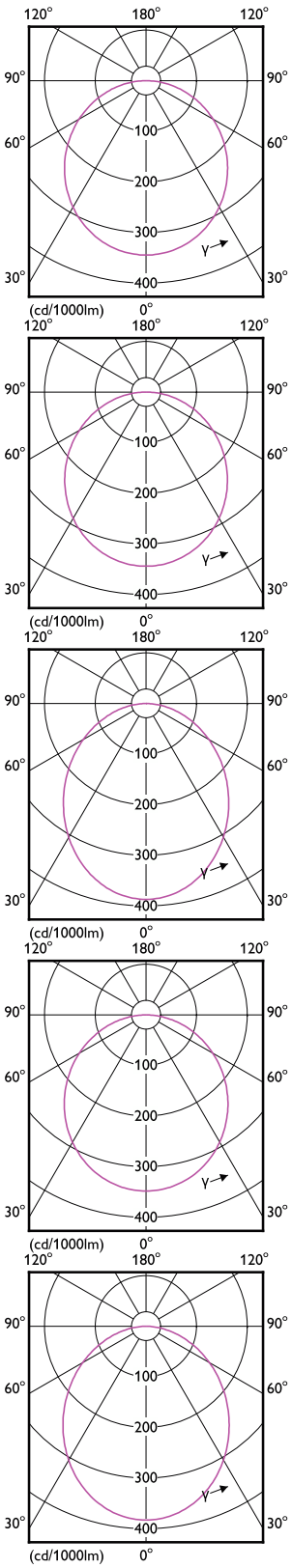

Essential SmartBright LED Downlight

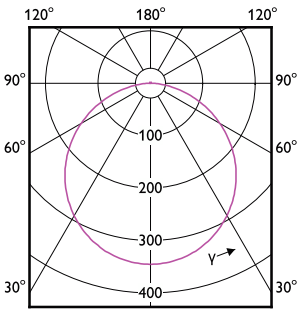

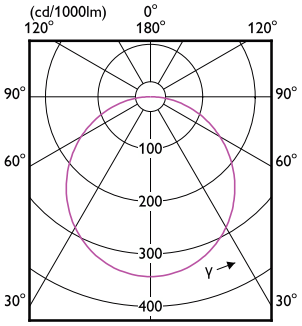

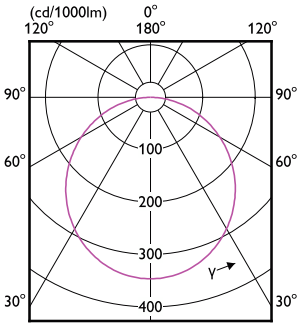

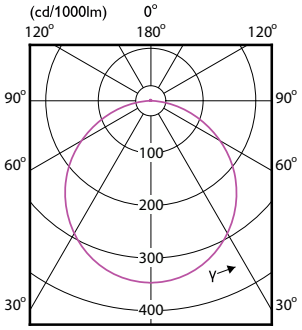

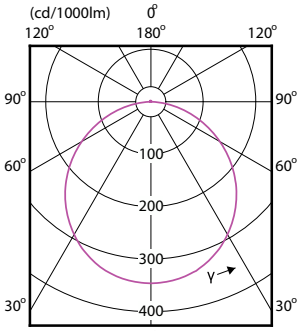

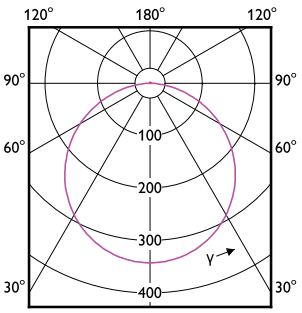

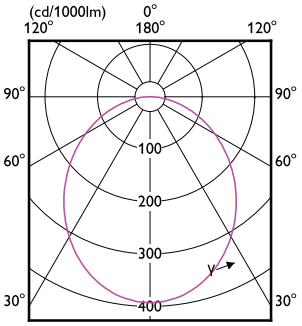

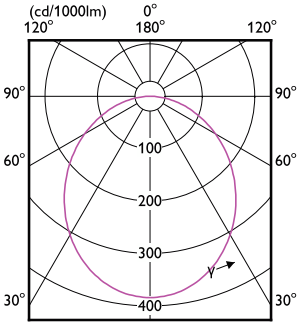

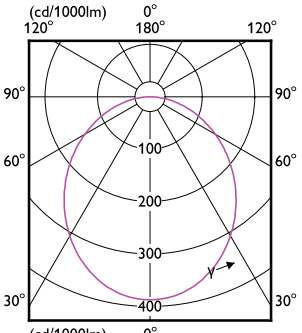

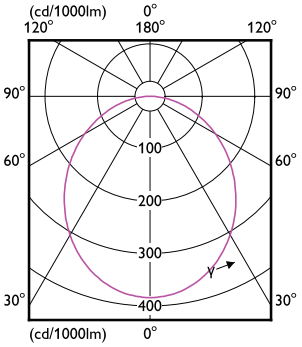

Essential SmartBright LED Downlight

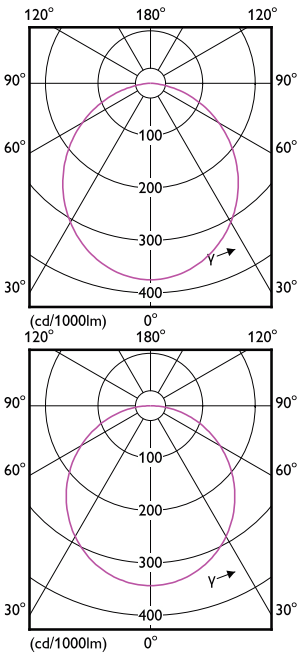

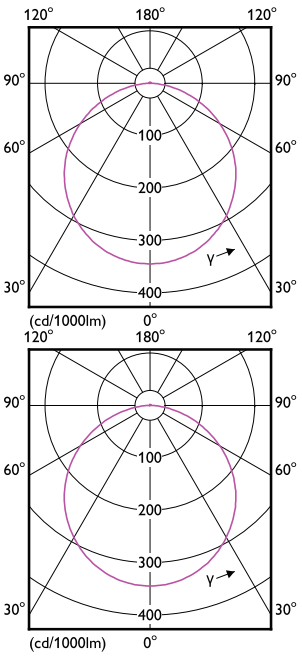

© 2023 Signify Holding Mọi quyền được bảo lưu. Signify không đưa ra bất kỳ tuyên bố hay bảo đảm nào về tính chính xác hay đầy đủ của thông tin nêu trong này và sẽ không chịu trách nhiệm pháp lý đối với bất kỳ hành động nào dựa vào những thông tin đó. Thông tin được trình bày trong tài liệu này không phải là sự chào mời bán hàng và không cấu thành một phần của bất kỳ báo giá hay hợp đồng nào, trừ khi được Signify đồng ý. Tất cả các thương hiệu đều thuộc sở hữu của Signify Holding hoặc các chủ sở hữu tương ứng.