Sensación de hogar en la calle

Versión de poste central TownTune DR

TownTune puede utilizarse en proyectos nuevos y renovaciones con excelentes resultados lumínicos y energéticos. La familia Philips TownTune consta de tres miembros: una versión de poste central, una versión con espigot asimétrico y una versión con brazo lira. Existen accesorios para instalar en la parte superior de la carcasa y cambiar la forma del conjunto y también anillos decorativos para la parte inferior. Así se puede crear un identidad distintiva en cada barrio de la ciudad, manteniendo el mismo hilo conductor. Esta familia de luminarias está con Philips ServiceTag, una etiqueta de servicio con un código QR, que facilita el trabajo de instalación y mantenimiento y permite crear una biblioteca digital de activos de iluminación y piezas de repuesto. TownTune utiliza también la plataforma Philips LedgineO, que le garantiza que dispondrá siempre de luz en la cantidad y la dirección correctas en la calle. Además, al poder incorporar conectores SR (System Ready), TownTune está preparada también para el futuro y está lista para emparejarse tanto con sensores como con nodos de comunicación y aplicaciones de software de iluminación tales como Interact City.

Beneficios

- Bowl diseñado para mejorar el confort visual
- Su diseño sencillo y puro, que permite integrarla en diversos entornos urbanos y la opción de personalización mediante una amplia gama de accesorios ofrecen a las ciudades la posibilidad de crear una firma lumínica única, que también puede formar parte del mobiliario urbano durante el día
- Tiene una amplia cobertura de aplicaciones con excelente rendimiento por incorporar la plataforma LedgineO que cuenta con una gran variedad de distribuciones fotométricas
- Facilidad de mantenimiento gracias a Philips ServiceTag. Los conectores SR permiten combinarlas con sensores y nodos de comunicación y aplicaciones de software como Interact City

Versión de poste central TownTune DR

Características

- Coste total de propiedad optimizado y opción de CLO (flujo luminoso constante)
- Luz de excelente calidad gracias a la plataforma Philips LedgineO; también es posible una mayor optimización a través de L-Tune
- Accesorios superiores (tronco de cono, semiespera), y anillo decorativo inferior (transparente y dorado)
- Puede incorporar sistemas de control autónomos como LumiStep, DynaDimmer e Hilo de mando y nodos de comunicación para telegestión a través de aplicaciones de software como Interact City
- Amplia gama de paquetes lumínicos, de 1200 a 10 000 lúmenes
- Variedad de temperaturas de color: 3000 K (blanco cálido) o 4000 K (blanco neutro)
- Larga vida útil de 100 000 horas a mínimo L85
- Acceso al driver por la parte superior de la carcasa retirando la tapa del compartimento de los equipos
- Adecuada para renovaciones y nuevas instalaciones
- Resistente al vandalismo, agua y polvo (IK10 e IP66)

Aplicaciones

- Áreas urbanas y residenciales
- Carriles bici, caminos y cruces peatonales
- Centros urbanos y plazas
- Parques empresariales

Versions

TownTune CPT DR BDP261

Plano de dimensiones

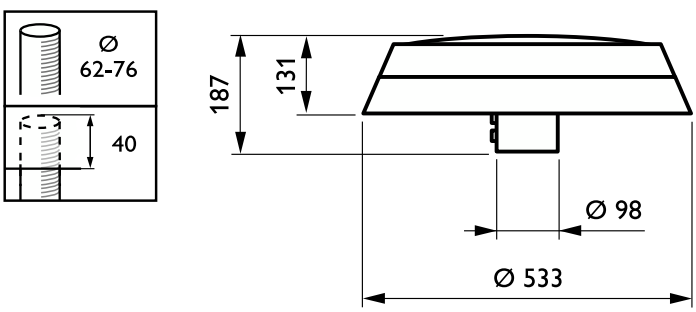

Versión de poste central TownTune DR

© 2023 Signify Holding Todos los derechos reservados. Signify no otorga representación o garantía con respecto a la exactitud o integridad de la información incluida aquí y no será responsable de ninguna acción que dependa de la misma. La información presentada en este documento no está destinada a su uso con fines comerciales ni forma parte de ningún presupuesto ni contrato, a menos que Signify acuerde otros términos. Todas las marcas comerciales son propiedad de Signify Holding o de sus respectivos propietarios.

www.lighting.philips.com
2023, Agosto 2 - Datos sujetos a cambios