EFix a plafone TCS260

TCS260 1x49W/840 HFS A WH

EFix surface mounted, 1, 49 W, 840 bianco neutro, HF Standard, Specchio asimmetrico, Bianco

EFix TL5 è un'innovativa gamma di apparecchi di illuminazione dedicata e dai costi accessibili che consente notevoli risparmi energetici quando si sostituiscono vecchi impianti elettromagnetici con le tecnologie Philips di ultima generazione. Le prestazioni delle ottiche sono conformi alle recenti norme EN-12464 e garantiscono una maggiore qualità dell'illuminazione in qualsiasi applicazione. Utilizzata congiuntamente a reattori ad alta frequenza, la lampada Philips MASTER TL5 rende possibile una consistente riduzione del consumo energetico, la quale può essere ulteriormente ottimizzata utilizzando il sistema di controllo Luxsense, integrato nell'apparecchio. Il design pratico di EFix si adatta ad apparecchi sia a sospensione sia a plafone. Grazie alla chiusura superiore facilmente removibile, è possibile regolare il fascio per l'illuminazione diretta o indiretta. EFix viene fornito nella versione KIT, pronto per l'installazione, pertanto i tempi di installazione sono ridotti al minimo. EFix a incasso va a completare la gamma Philips di apparecchi per le applicazioni di illuminazione generale in uffici ed esercizi commerciali.

Dati del prodotto

Informazioni generali	
Codice famiglia lampada	TL5 [TL5]
Unità elettrica/alimentatore	HFS [HF Standard]
Codice famiglia prodotto	TCS260 [EFix surface mounted]
Tier	Performance
Controllo integrato	-
Marchio CE	Sì

Marchio di infiammabilità	Per montaggio su superfici normalmente infiammabili

Dati tecnici di illuminazione	
Numero di sorgenti luminose	1
Colore sorgente luminosa	840 bianco neutro
Tipo di ottica	Specchio asimmetrico

EFix a plafone TCS260

Tipo copertura ottica	-

Funzionamento e parte elettrica

Tensione in ingresso	Da 220 a 240 V
Consumo energetico	49 W

Meccanica e corpo

Distanza lunghezza punto di fissaggio (Nom)	1.300 mm
Colore alloggiamento	Bianco
Lunghezza complessiva	1.541 mm

Approvazione e applicazione

e una gestione termica	IP20 [Protetto contro l'accesso con un dito]
Classe di protezione IEC:	Classe di isolamento I

Condizioni di applicazione

Adatto per la commutazione casuale	Non applicabile

Dati del prodotto

Nome prodotto ordine	TCS260 1x49W/840 HFS A WH
Nome completo prodotto	TCS260 1x49W/840 HFS A WH
Full EOC	872790061208000
Codice d'ordine	61208000
Codice materiale (12NC)	910402383612
Codice locale	61208000
Numeratore SAP - Quantità per confezione	1
EAN/UPC - Prodotto/scatola	8727900612080
Numeratore - Confezioni per scatola esterna	1
EAN/UPC - Case	8727900612080

Disegno tecnico

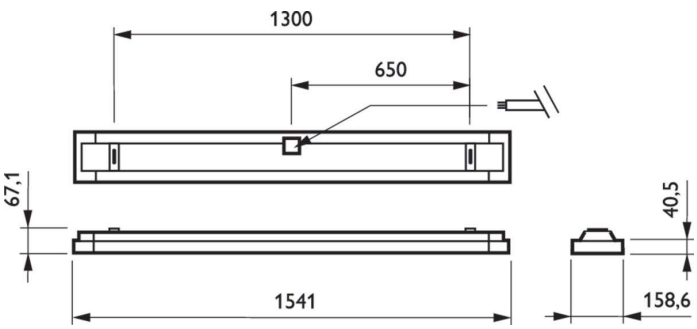

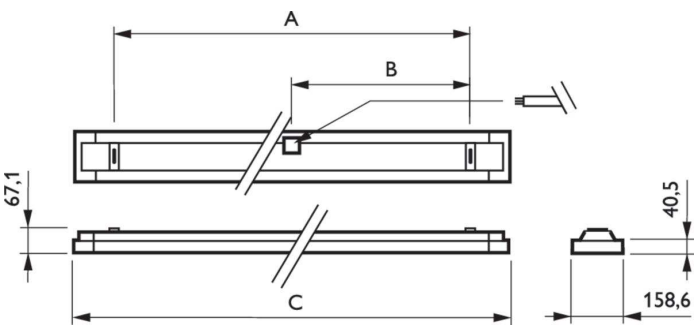

Product	A	B	C
TCS260 1x49W/840 HFS A WH	1.300 mm	650 mm	1.541 mm

© 2023 Signify Holding Tutti i diritti riservati. Signify non fornisce alcuna rappresentazione o garanzia relativamente all'accuratezza o alla completezza delle informazioni incluse e non può essere ritenuta responsabile di eventuali azioni basate su di esse. Le informazioni riportate nel presente documento non hanno alcuno scopo commerciale e non fanno parte di alcun preventivo o contratto, salvo diversamente concordato con Signify. Philips e il simbolo dello scudo Philips sono marchi registrati di Koninklijke Philips N.V.