ProAir

ST640Z GS BK

ProAir Accessories

Butikkdesignere vil ha en spot som passer inn i planene sine. Selgere behøver en optimal lyskvalitet for å presentere varene sine og i tillegg til spotlys som enkelt kan justeres. Samt vedlikeholdsansvarlige og de mest miljøbevisste som ønsker å redusere energiforbruket og vedlikeholdskostnadene. Med ProAir får butikkdesignere en LED-spot med et elegant og kompakt design som de kan tilpasse til sine egne behov. De gir selgere som vil synliggjøre varene sine, en flott gjengivelse av farger og hvitt og et enestående fargesamsvar samt tydelige og rene stråler som gir en optimal virkning. I tillegg følger det med et eget tilbehør som gjør det enkelt å sikte inn spotlyset fra gulvet. I tillegg krever de høyeffektive versjonene av ProAir lite vedlikehold og har et lavt energiforbruk.

Produktdata

Generell informasjon	
Tilbehørsfarge	Svart
Produktseriekode	ST640Z [ProAir Accessories]

Produktdata	
Produktnavn for bestilling	ST640Z GS BK
Fullstendig produktnavn	ST640Z GS BK
Full EOC	871869625985600

Bestillingskode	25985600
Materialenr. (12NC)	910500456880
SAP-teller – antall per pakke	1
EAN/UPC – produkt/boks	8718696259856
SAP-teller – pakker per utvendige	1
EAN/UPC – boks	8718696259856

ProAir

Målskisse

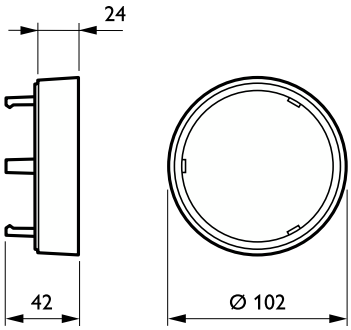

© 2023 Signify Holding Med enerett. Signify gir ingen garantier om at informasjonen i dokumentet er nøyaktig eller fullstendig, og skal ikke holdes ansvarlig for noen handling som foretas på bakgrunn av dette. Informasjonen i dette dokumentet er ikke ment som et forretningstilbud, og utgjør ikke en del av et tilbud eller en kontrakt, med mindre noe annet er avtalt med Signify. Philips og Philips-skjoldmerket er registrerte varemerker for Koninklijke Philips N.V.