StyliD CrispWhite

ST740T LED15S/CRW PSE NB WH-BK

STYLID COMPACT G3 TRACK, LED module, system flux 1500 lm, CrispWhite, Unità di alimentazione, compatibile CC per illuminazione di emergenza centrale, Fascio stretto, Bianco e nero

I commercianti devono misurarsi sempre più con il progressivo aumento dei prezzi dell'energia elettrica, dovendo al contempo mantenere un'illuminazione di alta qualità per attirare l'attenzione del cliente e flessibilità di integrazione nell'architettura. I commercianti nel campo della moda solitamente prediligono sorgenti luminose di qualità superiore in grado di illuminare i tessuti nel modo più realistico possibile, facendo apparire i colori ricchi e intensi e i bianchi brillanti. Spesso viene preferita una temperatura del colore calda, poiché mantiene i colori reali e saturi. Fino a ora, un aspetto negativo dei LED consisteva nel fatto che i bianchi potevano apparire giallastri. La buona notizia è che questo sta per cambiare. CrispWhite è un concetto esclusivo per l'illuminazione degli esercizi commerciali che fa apparire i bianchi più bianchi di come siamo stati abituati a vederli fino ad ora, conferendo allo stesso tempo un'intensità satura e calda ai colori. Questo nuovo modo di vivere i colori stupirà i clienti e renderà il prodotto illuminato irresistibile.

Dati del prodotto

Informazioni generali	
Codice famiglia lampada	LED15S [LED module, system flux 1500 lm]
Sorgente luminosa sostituibile	No
Numero di riduttori	1 unità
Driver incluso	Sì
Note	* Secondo le linee guida del documento di Lighting Europe "Evaluating performance of LED based luminaires - January 2018": dal punto di vista statistico, non esiste alcune differenza rilevante di mantenimento lumen tra B50 e B10. Pertanto il valore mediano della durata utile (B50) rappresenta anche il valore B10.
Codice famiglia prodotto	ST740T [STYLID COMPACT G3 TRACK]
Lighting Technology	LED
Marchio CE	Sì

StyliD CrispWhite

Periodo di garanzia	5 anni
Marchio di infiammabilità	Per montaggio su superfici normalmente infiammabili
Marchio ENEC	Marchio ENEC
Test filo incandescente	Temperatura 650 °C, durata 30 s
Conformità a RoHS EU	Sì

Dati tecnici di illuminazione

Flusso luminoso	1.500 lm
Temperatura del colore correlata	3000 K
Efficienza luminosa (specificata) (Nom)	75 lm/W
Indice di resa cromatica (CRI)	≥95
Angolo del fascio di luce della sorgente luminosa	120 °
Colore sorgente luminosa	CrispWhite
Tipo di ottica	Fascio stretto
Tipo copertura ottica	-
Apparecchio d'illuminazione a luce diffusa	10°

Funzionamento e parte elettrica

Tensione in ingresso	Da 220 a 240 V
Frequenza di linea	50 to 60 Hz
Corrente di spunto	14,5 A
Tempo di spunto	0,22 ms
Consumo energetico	20 W
Fattore di potenza (frazione)	0.9
Connessione	Connettore a pressione e scarico di trazione
Cavo	-
Numero di prodotti sotto interruttore magnetotermico (16A tipo B)	32

Temperatura

Range temperatura ambiente	Da +10 a +40° C

Controlli e dimmerazione

Dimmerabile	No
Driver/unità di potenza/trasformatore	Unità di alimentazione, compatibile CC per illuminazione di emergenza centrale
= Emissione luminosa costante	No

Meccanica e corpo

Materiale del corpo	Metallo/Plastica
Materiale del riflettore	Policarbonato rivestito in alluminio
Materiale ottico	Policarbonato
Materiale copertura ottica/lenti	Vetro
Materiale fissaggio	-
Colore alloggiamento	Bianco e nero
Finitura copertura ottica/lenti	Trasparente
Lunghezza complessiva	258 mm
Larghezza complessiva	89 mm
Altezza complessiva	179 mm
Dimensioni (Altezza x Larghezza x Profondità)	179 x 89 x 258 mm

Approvazione e applicazione

e una gestione termica	IP20 [Protetto contro l'accesso con un dito]
Codice di protezione dagli impatti meccanici	IK02 [0,2 J standard]
Classe di protezione IEC:	Classe di isolamento II

Performance iniziale (conforme a IEC)

Tolleranza al flusso luminoso	+/-10%
Cromaticità iniziale	(0.43, 0.39) SDCM <3
Tolleranza consumo energetico	+/-10%

Performance nel tempo (conforme a IEC)

Frequenza di guasto dell'alimentatore di controllo alla vita utile media di 50.000 h	5 %
Mantenimento lumen alla vita utile media* 50.000 ore	L80

Condizioni di applicazione

Temperatura ambiente performance Tq	25 °C
Adatto per la commutazione casuale	Sì

Dati del prodotto

Nome prodotto ordine	ST740T LED15S/CRW PSE NB WH-BK
Nome completo prodotto	ST740T LED15S/CRW PSE NB WH-BK
Full EOC	871869626371600
Codice d'ordine	26371600
Codice materiale (12NC)	910500457103
Codice locale	26371600
Numeratore SAP - Quantità per confezione	1
EAN/UPC - Prodotto/scatola	8718696263716
Numeratore - Confezioni per scatola esterna	1
EAN/UPC - Case	8718696263716

StyliD CrispWhite

Disegno tecnico

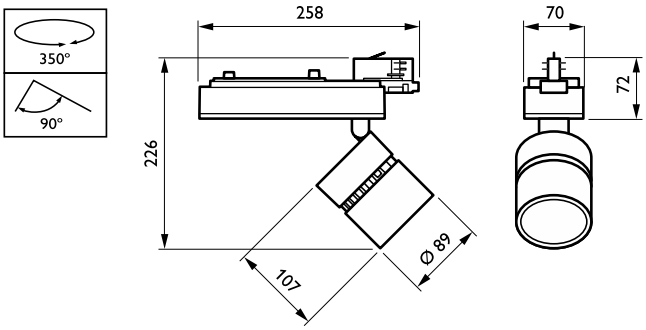

© 2023 Signify Holding Tutti i diritti riservati. Signify non fornisce alcuna rappresentazione o garanzia relativamente all'accuratezza o alla completezza delle informazioni incluse e non può essere ritenuta responsabile di eventuali azioni basate su di esse. Le informazioni riportate nel presente documento non hanno alcuno scopo commerciale e non fanno parte di alcun preventivo o contratto, salvo diversamente concordato con Signify. Philips e il simbolo dello scudo Philips sono marchi registrati di Koninklijke Philips N.V.