LuxSpace Accent

RS741B LED39S/840 PSE-E WB WH

LuxSpace Accent Compact G3, LED Module, system flux 3900 lm, Нейтральный белый 840, Источник питания постоянного тока, внешний, Широкий световой пучок, Белый

Владельцы магазинов все чаще сталкиваются с проблемой роста цен на электроэнергию. В то же время для привлечения клиентов им необходимо сохранить высокое качество освещения, гибкость его интеграции в архитектуру, а также правильные световые эффекты. И наконец, им нужны перспективные решения, которые позволят реализовывать в своих магазинах оригинальные концепции. Светильники LuxSpace Accent отличаются высоким качеством освещения, высокой интенсивностью луча и исключительной эффективностью. Они являются идеальным энергоэффективным решением для освещения магазинов в соответствии с современными требованиями и могут использоваться для решения различных задач. Например, лампы CrispWhite предназначены для магазинов модной одежды, а лампы Food — для супермаркетов.

Данные о продукции

Общая информация	
Код лампового семейства	LED39S [LED Module, system flux 3900 lm]
Сменный источник света	Нет
Количество единиц ПРА	1 шт.
Драйвер в комплекте	Да
Примечания	* – По данным методической публикации Lighting Europe «Evaluating performance of LED based luminaires - January 2018» (Оценка характеристик светодиодных светильников — январь 2018 г.): статистически нет принципиальной разницы стабильности светового потока между B50 и, например, B10. Поэтому средний срок эксплуатации (B50) также представляет значение B10.
Код семейства продуктов	RS741B [LuxSpace Accent Compact G3]
Осветительная технология	LED
Лестница ценности	Параметры
Маркировка CE	Да
Гарантийный период	5 лет
Знак пожароопасности	Для монтажа на средневоспламеняющихся поверхностях

LuxSpace Accent

Сертификат ENEC	Знак ENEC
Испытание на воспламеняемость от раскаленной проволоки	Температура 650 °C, продолжительность 5 с
Соответствие стандарту EU RoHS	Да

Технические характеристики освещения

Светоотдача	4 050 лм
Коррелированная цветовая температура (ном.)	4000 K
Эффективность (номинальная) (ном.)	129 лм/Вт
Коэффициент цветопередачи (CRI)	≥80
Ширина светового пучка источника света	120 °
Цвет источника света	Нейтральный белый 840
Оптический тип	Широкий световой пучок
Тип оптической крышки	-
Светораспределение светильника	36°

Эксплуатационные и электрические характеристики

Входное напряжение	От 220 до 240 Вт
Частота сети	50 to 60 Hz
Начальная потребляемая мощность при постоянной светоотдаче (CLO)	- Вт
Средняя потребляемая мощность при постоянной светоотдаче (CLO)	- Вт
Пусковой ток	14,5 A
Время пуска	0,22 ms
Энергопотребление	31,5 Вт
Коэффициент мощности (доля)	0.9
Соединение	Нажимной разъем и ослабитель натяжения провода
Кабель	-
Количество продуктов на модульном автоматическом выключателе, 16 A, тип B	32

Температура

Диапазон температур окружающей среды	От +10 °C до +40 °C

Системы управления и регулировка яркости света

Возможность диммирования	Нет
Драйвер/блок питания/трансформатор	Источник питания постоянного тока, внешний
Интерфейс управления	-
Постоянная светоотдача	Нет

Механические компоненты и корпус

Материал корпуса	Алюминий
Материал отражателя	Поликарбонат с алюминиевым покрытием
Оптический материал	Поликарбонат
Материал оптической крышки	Поликарбонат
Материал фиксации	-
Цвет корпуса	Белый
Покрытие оптической крышки	Прозрачный
Общая высота	126 мм
Общий диаметр	130 мм

Соответствие требованиям и область применения

Код защиты от проникновения (IP)	IP20 [Защита пальцев]
Код степени защиты от механических воздействий	IK02 [0,2 Дж, стандартный]
Класс защиты IEC	Класс безопасности II

Первоначальная производительность (соответствие МЭК)

Допустимая погрешность светового потока	+/-10%
Начальная цветность	(0.38, 0.38) SDCM <3
Допустимое значение потребляемой мощности	+/-10%

Производительность со временем (соответствие МЭК)

Частота отказов ПРА при среднем сроке эксплуатации 50 000 ч	5 %
Стабильность светового потока при среднем сроке эксплуатации* 50 000 ч	L80

Условия эксплуатации

Температура окружающей среды для наилучшей производительности Tq	25 °C
Подходит для случайного переключения	Да

Данные об изделии

Название продукта для заказа	RS741B LED39S/840 PSE-E WB WH
Полное название продукта	RS741B LED39S/840 PSE-E WB WH
Полный код продукта	871869684773200
Код заказа	910500457297
Материал № (12NC)	910500457297
Нумератор — количество на упаковку	1
EAN/UPC — продукт/короб	8718696847732
Нумератор — упаковок на внешний короб	1
EAN/UPC — короб	8718696847732

LuxSpace Accent

Чертеж размеров

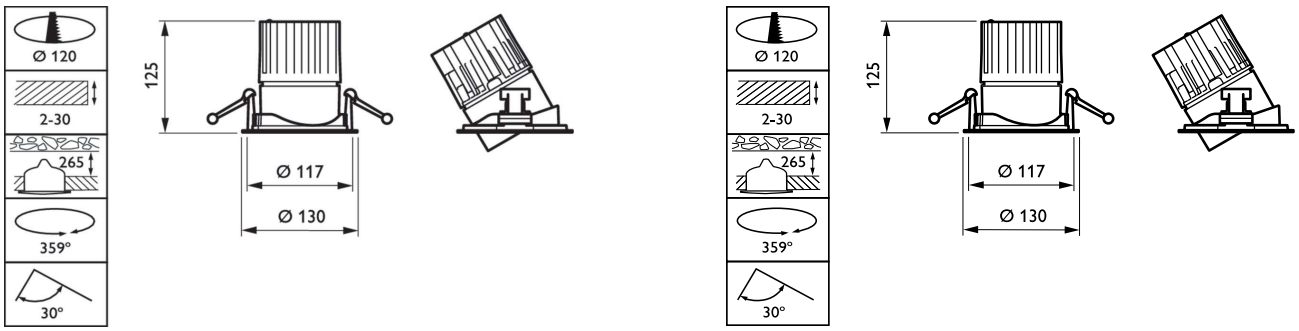

© 2023 Signify Holding Все права защищены. Signify никоим образом не гарантирует точность и полноту представленной здесь информации и не несет ответственности за любые действия, совершенные в этой связи. Информация, представленная в данном документе, не является коммерческим предложением и не является частью какого-либо предложения или контракта, если иное не подтверждено Signify. Philips и логотип Philips являются зарегистрированными товарными знаками компании Koninklijke Philips N.V.