LuxSpace Accent

RS752B LED27S/840 PSE-E VWB WH

LuxSpace Accent Performance G3, LED Module, system flux 2700 lm, 840 blanco neutro, Unidad de fuente de alimentación externa compatible con CC, Haz muy ancho, Blanco

Los comerciantes tienen que enfrentarse a unos precios de la energía cada vez más altos. A la vez, necesitan mantener la calidad de luz a la que están acostumbrados, la flexibilidad en materia de integración arquitectónica y los efectos de luz adecuados para captar la atención del cliente. Por último, aunque no menos importante, necesitan soluciones a prueba de futuro que les permitan implementar conceptos diferenciadores en su tienda. LuxSpace Accent proporciona luz de alta calidad, un haz impactante y una eficacia lumínica sobresaliente y es la solución energéticamente eficiente idónea para los exigentes entornos comerciales de hoy en día, ya que tiene la opción perfecta para una amplia variedad de aplicaciones de iluminación, por ejemplo, CrispWhite para tiendas de moda y Food recipes para supermercados.

Datos del producto

Información general	
Código de familias de lámparas	LED27S [LED Module, system flux 2700 lm]
Fuente de luz sustituible	No
Número de unidades de equipo	1 unidad
Driver incluido	Sí
Comentarios	*-Según el informe guía de Lighting Europe “Evaluating performance of LED based luminaires” de enero de 2018, estadísticamente no existe una diferencia relevante en el mantenimiento lumínico entre B50 y, por ejemplo, B10. Por lo tanto, el valor de vida útil medio (B50) también es representativo para el valor B10.
Código de gama de producto	RS752B [LuxSpace Accent Performance G3]
Lighting Technology	LED
Escalera de valor	Avanzada
Marca CE	Sí
Período de garantía	5 años
Marca de inflamabilidad	Para su montaje en superficies normalmente inflamables

LuxSpace Accent

Certificado ENEC	Certificado ENEC
Test del hilo incandescente	Temperatura 650 °C, duración 5 s
Conforme con EU RoHS	Sí

Datos técnicos de la luz

Flujo luminoso	3.000 lm
Temperatura de color correlacionada (Nom)	4000 K
Eficacia lumínica (nominal) (nom.)	133 lm/W
Índice de reproducción cromática (IRC)	≥80
Ángulo de haz de la fuente de luz	120 °
Color de la fuente de luz	840 blanco neutro
Tipo de óptica	Haz muy ancho
Tipo de cubierta óptica	-
Apertura del haz de luz de la luminaria	50°

Operativos y eléctricos

Tensión de entrada	220 a 240 V
Line Frequency	50 to 60 Hz
Consumo de energía CLO inicial	- W
Average CLO power consumption	- W
Corriente de arranque	14,5 A
Tiempo de irrupción	0,22 ms
Consumo de energía	22,5 W
Factor de potencia (fracción)	0.9
Conexión	Conector push-in y retenedor
Cable	-
Número de productos en MCB de 16 A tipo B	32

Temperatura

Rango de temperatura ambiente	+10 °C a +40 °C

Controles y regulación

Regulable	No
Driver/unidad de alimentación/ transformador	Unidad de fuente de alimentación externa compatible con CC
Flujo luminoso constante	No

Mecánicos y de carcasa

Material de la carcasa	Aluminio
Material del reflector	Aluminio
Material óptico	Policarbonato
Material del cierre óptico/lente	Policarbonato
Fixation material	-
Color de la carcasa	Blanco
Acabado de cierre óptico/lente	Transparente
Longitud global	231 mm
Anchura global	168 mm
Altura global	124 mm
Dimensiones (altura x anchura x profundidad)	124 x 168 x 231 mm

Aprobación y aplicación

Código de protección de entrada	IP20 [Protección de los dedos]
Índice de protección frente a choque mecánico	IK02 [0.2 J estándar]
Sustainability rating	-
Clase de protección IEC	Seguridad clase II

Rendimiento inicial (conforme con IEC)

Tolerancia de flujo luminoso	+/-10%
Cromaticidad inicial	(0.38, 0.38) SDCM <3
Tolerancia de consumo de energía	+/-10%

Rendimiento en el tiempo (conforme con IEC)

Índice de fallos del equipo de control con una vida útil mediana de 50.000 h	5 %
Mantenimiento lumínico con una vida útil media* 50.000 h	L80

Condiciones de aplicación

Temperatura ambiente de rendimiento Tq	25 °C
Adecuado para conmutación aleatoria	Sí

Datos de producto

Nombre de producto del pedido	RS752B LED27S/840 PSE-E VWB WH
Nombre completo del producto	RS752B LED27S/840 PSE-E VWB WH
Full EOC	871869684797800
Código de pedido	84797800
Código 12NC	910500457322
Cantidad por paquete	1
EAN/UPC - Producto/Caja	8718696847978
Numerador SAP - Paquetes por caja exterior	1
Embalaje con código EAN/UPC	8718696847978

LuxSpace Accent

Plano de dimensiones

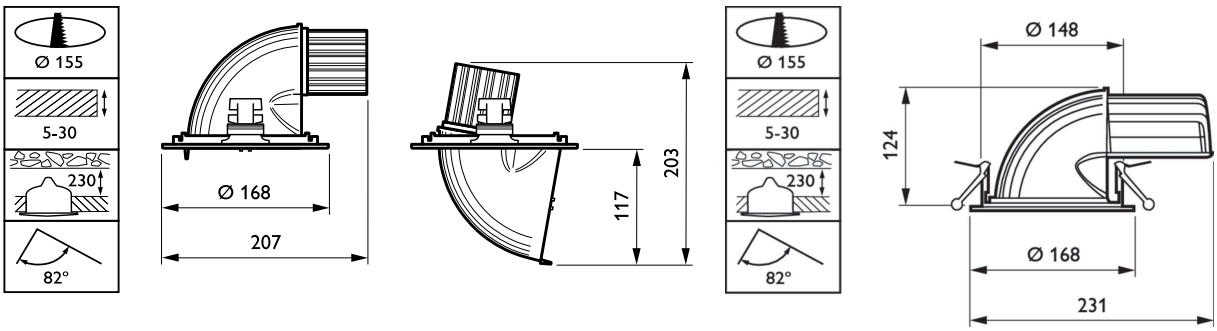

© 2023 Signify Holding Todos los derechos reservados. Signify no otorga representación o garantía con respecto a la exactitud o integridad de la información incluida aquí y no será responsable de ninguna acción que dependa de la misma. La información presentada en este documento no está destinada a su uso con fines comerciales ni forma parte de ningún presupuesto ni contrato, a menos que Signify acuerde otros términos. Philips y el emblema de escudo de Philips son marcas comerciales registradas de Koninklijke Philips N.V.