Proyector GreenSpace Accent Gen1

ST320T LED27S/PW930 PSD-VLC WB WH

GREENSPACE ACCENT PROJECTOR, Blanco premium con IRC ≥90, Unidad de la fuente de alimentación (encendido/apagado), Haz medio, Blanco

Gracias a la familia GreenSpace Accent, los comerciantes y responsables de edificios pueden realizar ahora el cambio de CDM a LED y disfrutar de las ventajas que ofrece la calidad de luz de Philips PerfectAccent, así como de un considerable ahorro energético, todo ello con una inversión inicial razonable. El adaptador 3C normal de GreenSpace Accent Projector y los paquetes lumínicos específicos permiten realizar la instalación de recambio de forma rápida y sencilla. Para tiendas de moda y de alimentación, el proyector GreenSpace Accent está disponible con matices de luz especiales y recetas LED que permiten mostrar la ropa y los alimentos frescos con la mejor luz. Consulte las páginas de nuestro catálogo de moda y alimentación para obtener más información sobre CrispWhite, PremiumWhite, Fresh Food Meat y Fresh Food Champagne.

Datos del producto

Información general	
Fuente de luz sustituible	No
Número de unidades de equipo	1 unidad
Driver incluido	Sí
Comentarios	*-Según el informe guía de Lighting Europe "Evaluating performance of LED based luminaires" de enero de 2018, estadísticamente no existe una diferencia relevante en el mantenimiento lumínico entre B50 y, por ejemplo, B10. Por lo tanto, el valor de vida útil medio (B50) también es representativo para el valor B10.
Código de gama de producto	ST320T [GREENSPACE ACCENT PROJECTOR]
Lighting Technology	LED
Marca CE	Sí
Período de garantía	5 años

Proyector GreenSpace Accent Gen1

Marca de inflamabilidad	Para su montaje en superficies normalmente inflamables
Certificado ENEC	Certificado ENEC
Test del hilo incandescente	Temperatura 650 °C, duración 5 s
Conforme con EU RoHS	Sí

Datos técnicos de la luz

Flujo luminoso	2.700 lm
Temperatura de color correlacionada (Nom)	3000 K
Eficacia lumínica (nominal) (nom.)	105,88235294117646 lm/W
Índice de reproducción cromática (IRC)	≥90
Ángulo de haz de la fuente de luz	120 °
Color de la fuente de luz	Blanco premium con IRC ≥90
Tipo de óptica	Haz medio
Apertura del haz de luz de la luminaria	38°
Índice de deslumbramiento unificado CEN	Not applicable

Operativos y eléctricos

Tensión de entrada	220-240 V
Line Frequency	50 to 60 Hz
Corriente de arranque	24,9 A
Tiempo de irrupción	0,186 ms
Consumo de energía	25,5 W
Factor de potencia (fracción)	0.9
Conexión	-
Cable	-
Número de productos en MCB de 16 A tipo B	27

Temperatura

Rango de temperatura ambiente	+10 °C a +40 °C

Controles y regulación

Regulable	Sí
Driver/unidad de alimentación/ transformador	Unidad de la fuente de alimentación (encendido/apagado)
Interfaz de control	DALI
Flujo luminoso constante	No

Mecánicos y de carcasa

Material de la carcasa	Aluminio
Material del reflector	Revestimiento de policarbonato de aluminio
Material óptico	Policarbonato
Material del cierre óptico/lente	Polimetileno metacrilato
Fixation material	Poliamida
Color de la carcasa	Blanco
Acabado de cierre óptico/lente	Transparente
Longitud global	182 mm
Anchura global	114 mm
Altura global	193 mm
Dimensiones (altura x anchura x profundidad)	193 x 114 x 182 mm

Aprobación y aplicación

Código de protección de entrada	IP20 [Protección de los dedos]
Índice de protección frente a choque mecánico	IK02 [0.2 J estándar]
Clase de protección IEC	Seguridad clase II

Rendimiento inicial (conforme con IEC)

Tolerancia de flujo luminoso	+/-10%
Cromaticidad inicial	(0.42, 0.39) SDCM<3
Tolerancia de consumo de energía	+/-10%

Rendimiento en el tiempo (conforme con IEC)

Índice de fallos del equipo de control con una vida útil mediana de 50.000 h	5 %
Mantenimiento lumínico con una vida útil media* 50.000 h	L80

Condiciones de aplicación

Temperatura ambiente de rendimiento Tq	25 °C
Nivel máximo de atenuación	1%
Adecuado para conmutación aleatoria	Sí

Datos de producto

Nombre de producto del pedido	ST320T LED27S/PW930 PSD-VLC WB WH
Nombre completo del producto	ST320T LED27S/PW930 PSD-VLC WB WH
Full EOC	871869917278700
Código de pedido	17278700
Código 12NC	910500459786
Cantidad por paquete	1
EAN/UPC - Producto/Caja	8718699172787
Numerador SAP - Paquetes por caja exterior	1
Embalaje con código EAN/UPC	8718699172787

Proyector GreenSpace Accent Gen1

Plano de dimensiones

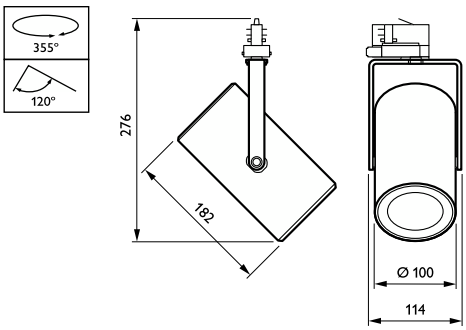

© 2023 Signify Holding Todos los derechos reservados. Signify no otorga representación o garantía con respecto a la exactitud o integridad de la información incluida aquí y no será responsable de ninguna acción que dependa de la misma. La información presentada en este documento no está destinada a su uso con fines comerciales ni forma parte de ningún presupuesto ni contrato, a menos que Signify acuerde otros términos. Philips y el emblema de escudo de Philips son marcas comerciales registradas de Koninklijke Philips N.V.