GreenSpace Accent-lyskaster Gen1

ST320T LED27S/PW930 PSD-VLC WB WH

GREENSPACE ACCENT PROJECTOR, Premium hvit med CRI ≥ 90, Strømforsyningsenhet (på/av), Mellomstrålet, Hvit

Takket være GreenSpace Accent-familien kan detaljister og bygningsoperatører bytte fra CDM til LED og dra nytte av fordelene fra lyskvaliteten til Philips PerfectAccent, samt betydelige energibesparelser. Alt dette med en rimelig investeringskostnad. GreenSpace Accent Projectors vanlige 3C-adapter og spesifikke lumenpakker gjør ettermontering rask og enkel. For mote- og matbutikker er GreenSpace Accent-lyskaster tilgjengelig med spesielle lysvarianter og LED-oppskrifter, slik at klærne og matvarene kan vises i et best mulig lys. Sjekk vår Mote- og Matkatalogsider for å finne ut mer om CrispWhite, PremiumWhite, Ferskmat kjøtt og Ferskmat champagne.

Produktdata

Generell informasjon	
Lyskilden kan byttes ut	Nei
Antall utstyrsenheter	1 enhet
Driver inkludert	Ja
Merknader	* – I henhold til Lighting Europes veiledende dokument "Evaluating performance of LED based luminaires – januar 2018": Rent statistisk finnes det ikke noen relevant forskjell i lumenvedlikehold mellom B50 og for eksempel B10. Derfor gjelder B50s verdi for gjennomsnittlig levetid også for B10.

Produktseriekode	ST320T [GREENSPACE ACCENT PROJECTOR]
Lighting Technology	LED
CE-merke	Ja
Garantiperiode	5 år
Brennbarhetsmerke	For montering på normalt antennbare overflater
ENEC-merke	ENEC-merke
Test av glødetråd	Temperatur 650 °C, varighet 5 sek
I samsvar med EU RoHS	Ja

GreenSpace Accent-lyskaster Gen1

Teknisk belysning	
Lysytelse	2 700 lm
Korrelert fargetemperatur (nom)	3000 K
Lysutbytte (vurdert) (Nom)	105,88235294117646 lm/W
Fargegjengivelsesindeks (CRI)	≥90
Spredningsvinkel på lyskilden	120 grad(er)
Lyskildefarge	Premium hvit med CRI ≥ 90
Optisk type	Mellomstrålet
Armatur lysstråle spredning	38°
Enhetlig rangering av blendingstall (CEN)	Not applicable

Drift og elektronikk	
Inngangsspenning	220-240 V
Line Frequency	50 to 60 Hz
Startstrøm	24,9 A
Innløpstid	0,186 ms
Effektforbruk	25,5 W
Effektfaktor (brøk)	0.9
Tilkobling	-
Kabel	-
Antall produkter på MCB på 16 A type B	27

Temperatur	
Omgivelsestemperatur	+10 til +40 °C

Kontroller og dimming	
Kan dimmes	Ja
Driver/kraftenhet/transformator	Strømforsyningsenhet (på/av)
Kontrollgrensesnitt	DALI
Konstant lyseffekt (CLO)	Nei

Mekanikk og innfatning	
Innfatningsmateriale	Aluminium
Reflektormateriale	Belegg av polykarbonataluminium
Optisk materiale	Polykarbonat
Optisk deksel/linsemateriale	Polymetylmetakrylat
Fixation material	Polyamid
Innfatningsfarge	Hvit
Optisk deksel/linsefinish	Klar

Total lengde	182 mm
Total bredde	114 mm
Total høyde	193 mm
Mål (høyde x bredde x høyde)	193 x 114 x 182 mm

Godkjenning og bruksområde	
Ingress beskyttelseskode	IP20 [Fingerbeskyttet]
Mekanisk støtbeskyttelseskode	IK02 [0,2 J standard]
IEC-beskyttelsesklasse	Sikkerhetsklasse II

Innledende ytelse (i samsvar med IEC)	
Lysstrømstoleranse	+/-10%
Innledende kromatisitet	(0.42, 0.39) SDCM<3
Strømforbrukstoleranse	+/-10%

Ytelse over tid (i samsvar med IEC)	
Feilfrekvens for styreutstyr ved median brukstid på 50 000 timer	5 %
Lumenvedlikehold ved median brukstid* 50000 h	L80

Bruksforhold	
Ytelse omgivelsestemperatur Tq	25 °C
Maksimalt dimmenivå	1%
Egnet for tilfeldig veksling	Ja

Produktdata	
Produktnavn for bestilling	ST320T LED27S/PW930 PSD-VLC WB WH
Fullstendig produktnavn	ST320T LED27S/PW930 PSD-VLC WB WH
Full EOC	871869917278700
Bestillingskode	17278700
Materialenr. (12NC)	910500459786
SAP-teller – antall per pakke	1
EAN/UPC – produkt/boks	8718699172787
SAP-teller – pakker per utvendige	1
EAN/UPC – boks	8718699172787

GreenSpace Accent-lyskaster Gen1

Målskisse

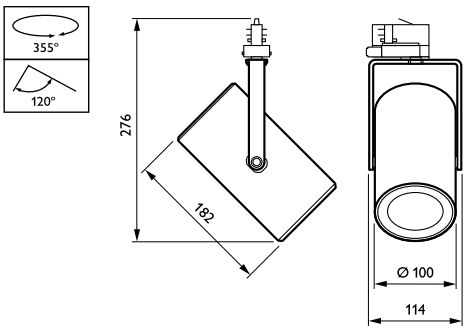

© 2023 Signify Holding Med enerett. Signify gir ingen garantier om at informasjonen i dokumentet er nøyaktig eller fullstendig, og skal ikke holdes ansvarlig for noen handling som foretas på bakgrunn av dette. Informasjonen i dette dokumentet er ikke ment som et forretningstilbud, og utgjør ikke en del av et tilbud eller en kontrakt, med mindre noe annet er avtalt med Signify. Philips og Philips-skjoldmerket er registrerte varemerker for Koninklijke Philips N.V.