StyliD³ LED, Anbau- und Stromschienenstrahler

ST740S LED20S/840 PSD-VLC NB WH

StylID Comp. Maxos fusion, 840 Neutralweiß, Netzteil mit DALI-Schnittstelle, Engstrahlend, Weiß

Inhaber von Verkaufsräumen und Betreiber von Hotels und Restaurants sind besonders stark von steigenden Energiekosten betroffen. Gleichzeitig sollen die gewohnte Lichtqualität, die Flexibilität in der Architektur und die gewünschten Beleuchtungseffekte erhalten bleiben um eine attraktive Umgebung zu schaffen. Insgesamt wird nach einer zukunftssicheren Lösung gesucht, die es ermöglicht, Konzepte, die sich vom Wettbewerb unterscheiden, in den Verkaufsraum oder das Hotel zu integrieren. Mit hochwertiger Lichtqualität, eindrucksvollen Akzenten, sowie einer hervorragenden Leuchten- Lichtausbeute von bis zu 135 lm/W ist StyliD die ideale, energieeffiziente Lösung für anspruchsvolle Akzentbeleuchtung. Für die Frischebereiche in Supermärkten gibt es spezielle FreshFood Versionen, die frische Lebensmittel besonders attraktiv und schonend beleuchten. Für den Bereich Mode oder Kosmetik sorgt CrispWhite für intensive Weißtöne und gesättigte Farben und PremiumWhite für authentische Farben und Weißtöne - wie bei der CDM Elite Lampe.

Produkt Daten

Allgemeine Informationen	
Lichtquelle austauschbar	Nein
Anzahl Vorschaltgeräte	Einheit
Betriebsgerät inklusive	Ja

Hinweise	* -Gemäß Lighting Europe-Leitfaden „Bewertung der Leistung von LED-Leuchten – Januar 2018": Statistisch gesehen gibt es keinen relevanten Unterschied in der Lumenerhaltung

StyliD³ LED, Anbau- und Stromschienenstrahler

	zwischen B50 und beispielsweise B10. Daher repräsentiert der Wert für die Nutzungsdauer (B50) auch den Wert für B10.
Produktfamiliencode	ST740S [StylID Comp. Maxos fusion]
Beleuchtungstechnologie	LED
CE-Zeichen	Ja
Garantiedauer	5 Jahre
Entflammbarkeitszeichen	Zur Montage auf normal entflammbaren Oberflächen
ENEC-Zeichen	ENEC-Zeichen
Glühfadentest	Temperatur: 650 °C, Dauer: 30 s
EU RoHS-konform	Ja

Lichttechnische Daten

Lichtstrom	2.100 lm
Ähnlichste Farbtemperatur (Nom)	4000 K
Nennlichtausbeute (nom.)	107,14285714285714 lm/W
Farbwiedergabeindex (CRI)	≥80
Abstrahlungswinkel der Lichtquelle	120 Grad
Farbe der Lichtquelle	840 Neutralweiß
Optik	Engstrahlend
Abstrahlungswinkel Leuchte	10°
CEN-Wert (Unified Glare Rating)	Not applicable

Betrieb und Elektrik

Eingangsspannung	220 bis 240 V
Netzfrequenz	50 to 60 Hz
Einschaltstrom	20,4 A
Einschaltzeit	0,195 ms
Energieverbrauch	19,6 W
Leistungsfaktor (Bruchteil)	0.9
Elektrischer Anschluss	Schnellsteckverbinder und Zugentlastung
Kabel	-
Anzahl Leuchten pro Sicherung mit 16 A Typ B	24

Temperatur

Umgebungstemperaturbereich	+10 bis +40 °C

Lichtregelung und Dimmen

Dimmbar	Ja
Betriebsgerät	Netzteil mit DALI-Schnittstelle
Steuerungsschnittstelle	DALI-regelbar
Konstanter Lichtstrom	Nein

Mechanik und Gehäuse

Gehäusematerial	Metall–Kunststoff
Reflektor-Material	Aluminium und Polycarbonat
Optisches Material	Polykarbonat
Material optische Abdeckung	Polymethylmethacrylat
Befestigungsmaterial	-
Gehäusefarbe	Weiß
Veredelung optische Abdeckung	Klar
Gesamte Länge	172 mm
Gesamte Breite	84 mm
Gesamte Höhe	184 mm
Abmessungen (Höhe x Breite x Tiefe)	184 x 84 x 172 mm

Genehmigung und Anwendung

Schutzart (IP)	IP20 [Fernhalten von Fingern]
Schlagfestigkeit (IK)	IK02 [0,2 J Standard]
IEC-Schutzklasse	Schutzklasse II

Initialkennwerte (IEC-konform)

Lichtstromtoleranz	+/-10%
Anfängliche Farbsättigung	(0.38, 0.38) SDCM <3
Toleranz Leistungsaufnahme	+/-10%

Lebensdauerkennwerte (IEC-konform)

Ausfallrate des Betriebsgerätes bei mittlerer Nutzlebensdauer von 50.000 Std.	5 %
Lichtstromstabilität bei mittlerer Nutzlebensdauer* von 50.000 Std.	L80

Anwendungsbedingungen

Bemessungs-Umgebungstemperatur	25 °C
Maximaler Dimmlevel	1%
Geeignet zum häufigen An- und Ausschalten	Ja

Produktdaten

Bestell-Produktname	ST740S LED20S/840 PSD-VLC NB WH
Gesamtbezeichnung des Produkts	ST740S LED20S/840 PSD-VLC NB WH
Gesamt-Produktcode	871869917807900
Bestellcode	17807900
Material-Nr. (12NC)	910500465017
Anzahl pro Verpackung	1
EAN/UPC – Produkt/Kiste	8718699178079
Zähler - Pakete pro Außenkarton	1
EAN Umverpackung	8718699178079

StyliD³ LED, Anbau- und Stromschienenstrahler

Abmessungsskizzen

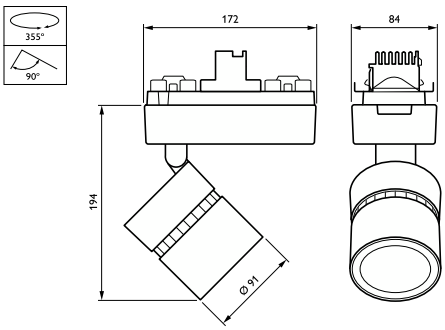

© 2023 Signify Holding Alle Rechte vorbehalten. Signify gibt keine Zusicherungen und übernimmt keine Garantie bezüglich der Richtigkeit oder Vollständigkeit der in diesem Dokument enthaltenen Informationen und haftet nicht für Handlungen, die im Vertrauen darauf ausgeführt werden. Die in diesem Dokument vorgestellten Informationen sind, sofern keine anderslautende Vereinbarung mit Signify besteht, nicht als kommerzielles Angebot gedacht und sind nicht Teil eines Angebots oder Vertrags. Philips und das Philips Schildsymbol sind eingetragene Warenzeichen der Koninklijke Philips N.V.