EcoStyle

ST440S LED17S/830 PSU WB WH

EcoStyle track mounting, 830 blanco cálido, Unidad de la fuente de alimentación (encendido/apagado), Haz ancho, Seguridad clase II, Blanco

Los comerciantes buscan una solución de acento de luz LED asequible con una amortización razonable en comparación con las tecnologías convencionales. Ahora, gracias a EcoStyle, ya no tienen que buscar más. Con una fuente de luz LED y un sistema reflector específico, EcoStyle ofrece una iluminación de acento de buena calidad y potente que permite a los comerciantes mostrar sus artículos en las mejores condiciones de luz. Ecostyle, montado en carriles, está disponible en acabados en blanco y negro. La combinación de la tecnología LED y un disipador térmico innovador garantiza que es una solución duradera y fiable.

Datos del producto

Información general	
Fuente de luz sustituible	No
Número de unidades de equipo	1 unidad
Driver incluido	Sí
Comentarios	*-Según el informe guía de Lighting Europe "Evaluating performance of LED based luminaires" de enero de 2018, estadísticamente no existe una diferencia relevante en el mantenimiento lumínico entre B50 y, por ejemplo, B10. Por lo tanto, el valor de vida útil medio (B50) también es representativo para el valor B10.
Código de gama de producto	ST440T [EcoStyle track mounting]
Lighting Technology	LED

Marca CE	Sí
Período de garantía	5 años
Marca de inflamabilidad	Para su montaje en superficies normalmente inflamables
Certificado ENEC	Certificado ENEC
Test del hilo incandescente	Temperatura 650 °C, duración 5 s
Conforme con EU RoHS	Sí

Datos técnicos de la luz	
Flujo luminoso	1.700 lm
Temperatura de color correlacionada (Nom)	3000 K
Eficacia lumínica (nominal) (nom.)	118,05555555555556 lm/W
Índice de reproducción cromática (IRC)	80

EcoStyle

Ángulo de haz de la fuente de luz	120 °
Color de la fuente de luz	830 blanco cálido
Tipo de óptica	Haz ancho
Apertura del haz de luz de la luminaria	33°

Operativos y eléctricos

Tensión de entrada	220 a 240 V
Line Frequency	50 to 60 Hz
Corriente de arranque	18 A
Tiempo de irrupción	0,25 ms
Consumo de energía	14,4 W
Factor de potencia (fracción)	0.95
Conexión	-
Cable	-
Número de productos en MCB de 16 A tipo B	34

Temperatura

Rango de temperatura ambiente	0 °C a +35 °C

Controles y regulación

Regulable	No
Driver/unidad de alimentación/ transformador	Unidad de la fuente de alimentación (encendido/apagado)
Flujo luminoso constante	No

Mecánicos y de carcasa

Material de la carcasa	Policarbonato
Material del reflector	Revestimiento de policarbonato de aluminio
Material óptico	Policarbonato
Material del cierre óptico/lente	Polimetileno metacrilato
Fixation material	Poliamida
Color de la carcasa	Blanco
Acabado de cierre óptico/lente	Transparente
Longitud global	175 mm
Anchura global	112 mm
Altura global	200 mm
Dimensiones (altura x anchura x profundidad)	200 x 112 x 175 mm

Aprobación y aplicación

Código de protección de entrada	IP20 [Protección de los dedos]
Índice de protección frente a choque mecánico	IK02 [0.2 J estándar]
Clase de protección IEC	Seguridad clase II

Rendimiento inicial (conforme con IEC)

Tolerancia de flujo luminoso	+/-10%
Cromaticidad inicial	(0.43, 0.40) SDCM <3
Tolerancia de consumo de energía	+/-10%

Rendimiento en el tiempo (conforme con IEC)

Índice de fallos del equipo de control con una vida útil mediana de 50.000 h	5 %
Mantenimiento lumínico con una vida útil media* 50.000 h	L80

Condiciones de aplicación

Temperatura ambiente de rendimiento Tq	25 °C
Adecuado para conmutación aleatoria	No

Datos de producto

Nombre de producto del pedido	ST440S LED17S/830 PSU WB WH
Nombre completo del producto	ST440S LED17S/830 PSU WB WH
Full EOC	871869917842000
Código de pedido	17842000
Código 12NC	910500465052
Cantidad por paquete	1
EAN/UPC - Producto/Caja	8718699178420
Numerador SAP - Paquetes por caja exterior	1
Embalaje con código EAN/UPC	8718699178420

Plano de dimensiones

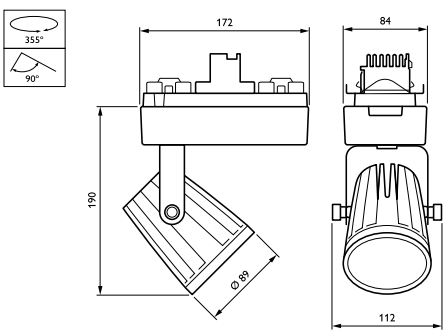

© 2023 Signify Holding Todos los derechos reservados. Signify no otorga representación o garantía con respecto a la exactitud o integridad de la información incluida aquí y no será responsable de ninguna acción que dependa de la misma. La información presentada en este documento no está destinada a su uso con fines comerciales ni forma parte de ningún presupuesto ni contrato, a menos que Signify acuerde otros términos. Philips y el emblema de escudo de Philips son marcas comerciales registradas de Koninklijke Philips N.V.

www.lighting.philips.com
2023, Abril 29 - Datos sujetos a cambios