ArenaVision MVF404

MVF404 MHN-SEH2000W/956 B1 SI

ARENAVISION, MASTER MHN-SE High Output, 2000 W, Categoria do feixe B1

O projetor ArenaVision MVF404 projetado para estádios aumenta drasticamente o impacto cênico e emocional dos esportes para o público televisivo e para os espectadores, enquanto possibilita ótimas condições visuais aos jogadores. Graças à inovadora lâmpada vapor metálico Philips MHN-SE 2000 W e refletores de alta eficiência, o sistema ArenaVision MVF404 está instalado nas principais arenas do mundo todo. Além disso, esse projetor conta com fácil substituição de lâmpadas, proteção IP65, um novo sistema de segurança com conector tipo "faca" para maior segurança durante a manutenção e uma inovadora solução de reacendimento a quente (hot restrike).

Dados do produto

Informações gerais	
Código da família das lâmpadas	MHN-SEH [MASTER MHN-SE High Output]
Número de unidades de equipamento	-
Equipamento	-
Código da família de produtos	MVF404 [ARENAVISION]
Escala de valor	Especificação
Marca CE	Sim
Período de garantia	1 anos
Marca de inflamabilidade	-
Marca ENEC	Marca ENEC
Compatível com EU RoHS	Sim

Dados técnicos de luz	
Ângulo de inclinação standard no topo da coluna	-
Ângulo de inclinação standard na entrada lateral	-
Temperatura de cor correlacionada (Nom.)	5600 K
Color rendering index (CRI)	>90
Cor da fonte de luz	Luz natural fria 956
Tipo de acessório de difusor ótico	Versão de iluminação embutida em vidro frontal
Propagação do feixe de luz da luminária	-
Tipo óptico ao ar livre	Categoria do feixe B1

ArenaVision MVF404

Dados elétricos e de operação	
Tensão de entrada	380 a 415 V
Line Frequency	50 to 60 Hz
Consumo de energia	2.000 W
Conexão	Conector de parafuso
Cabo	-

Temperatura	
Intervalo de temperatura ambiente	-30 a 35 °C

Controles e dimerização	
Regulável	Não
Emissão de luz constante	N

Dados mecânicos e de compartimento	
Material do compartimento	Alumínio
Material refletor	Alumínio
Material de óptica	Alumínio
Tipo de acessório de lente/difusor ótico	-
Fixation material	Aço
Cor do compartimento	Alumínio
Dispositivo de montagem	Suporte de montagem ajustável
Tipo de acessório de lente/difusor ótico	-
Tipo de acessório de lente/difusor ótico	-
Altura geral	535 mm
Área projetada efetiva	0,2 m²

Aprovação e aplicação	
Código de proteção de entrada	IP65 [Proteção contra a penetração de poeira, à prova de jatos]
Código de proteção mecânica contra impactos	IK08 [5 J com proteção contra vandalismo]
Surge Protection (Common/Differential)	-
Sustainability rating	-
Proteção/Classe IEC	Classe de segurança I

Condições de aplicação	
Nível de regulação máximo	Não se aplica

Dados do produto	
Nome de produto da encomenda	MVF404 MHN-SEH2000W/956 B1 SI
Nome do produto completo	MVF404 MHN-SEH2000W/956 B1 SI
Full EOC	872790050200800
Descrição do código local	LUMINARIA MVF404 MHN-SEH2000W/956 B1 SI
Código de encomenda	910502218118
Nº do material (12NC)	910502218118
Código local	910502218118
Numerador — Quantidade por embalagem	1
EAN/UPC - produto/caixa	8727900502008
Numerador SAP — Embalagens por exterior	1
EAN/UPC – caixa	8727900502008

Desenho dimensional

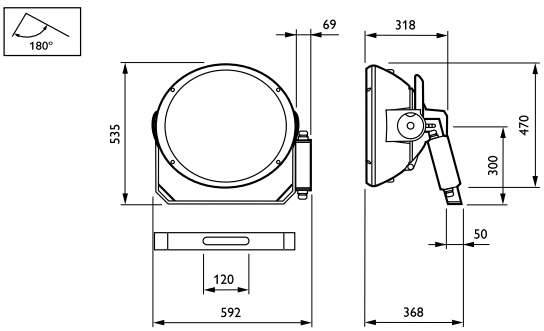

© 2023 Signify Holding Todos os direitos reservados. Signify não oferece qualquer representação ou garantia quanto à precisão ou à integridade das informações inclusas aqui e não se responsabiliza por qualquer ação em função disso. As informações apresentadas neste documento não se destinam a qualquer oferta comercial e não compõem parte de qualquer cotação ou contrato, a menos que seja acordado pela Signify. Philips e o Philips Shield Emblem são marcas comerciais registradas da Koninklijke Philips N.V.

www.lighting.philips.com
2023, Abril 14 - Dados sujeitos a alteração