eW Graze Powercore

eW Graze MX Powercore, 2700 K, 30° x 60° Beam Angle, 914 mm (3 ft)

eW Graze MX Powercore, 2700 K, 30° x 60° Beam Angle, 914 mm (3 ft)

Muitas estruturas arquitetônicas precisam de um acessório linear capaz de iluminar cada vez mais longe. Os proprietários / usuários finais precisam de um produto controlável capaz de criar uma iluminação dinâmica para chamar a atenção para seus estabelecimentos e enfatizar suas marcas. A luminária Graze MX Powercore é capaz de iluminar mais de 20 metros de distância. A tecnologia Powercore permite a instalação simples e confiável.

Dados do produto

Informações gerais	
Código da família das lâmpadas	LED-HB [LED High Brightness]
Cor da fonte de luz	WW
Fonte de luz substituível	Não
Controlador incluído	Sim
Difusão do facho da luz da luminária	30° x 60°
Proteção/Classe IEC	CLI (I)
Marca CE	CE
Marca UL	UL and cUL mark
Vida útil até 50% do fluxo luminoso	60000 h
Vida útil até 70% do fluxo luminoso	60000 h

Dados elétricos e de operação	
Tensão de entrada	100-277 V
Frequência de entrada	50 a 60 Hz

Controles e dimerização	
Regulável	Sim

Dados mecânicos e de compartimento	
Material do compartimento	Aluminum extruded
Material de lente/tampa óptica	PC
Comprimento	914 mm

Aprovação e aplicação	
Código de proteção de entrada	IP66 [IP66]
Código de proteção mecânica contra impactos	IK10 [IK10]
Standard de vibração	Not compliant to ANSI C136.31, 3G. Special orders are available to conform to the standard. Please contact your Color

eW Graze Powercore

	Kinetics Lighting Sales rep for custom configurations.
Classificação de vibração	Not compliant to ANSI C136.31, 3G. Special orders are available to conform to the standard. Please contact your Color Kinetics Lighting Sales rep for custom configurations.

Desempenho inicial (compatível com IEC)	
Fluxo luminoso inicial (fluxo do sistema)	1845 lm
Eficiência da luminária LED inicial	45,9 lm/W
Temperatura de cor correlacionada inicial	2700 K
Índice de reprodução de cor inicial	>80
Potência de entrada inicial	42 W

Desempenho ao longo do tempo (compatível com IEC)	
Manutenção lumínica - 50% a 25°C reportada	60000
Manutenção lumínica - 50% a 50°C reportada	60000
Manutenção lumínica - 70% a 25°C reportada	60000
Manutenção lumínica - 70% a 50°C reportada	60000

Condições de aplicação	
Intervalo de temperatura ambiente	-20 a +50 °C

Dados do produto	
Código do produto completo	871829161052600
Nome de produto da encomenda	BCS419 30x60/2700 L914
EAN/UPC – Produto	8718291610526
Código de encomenda	523-000080-39
Código local	910503703727
Numerador — Quantidade por embalagem	1
Numerador SAP — Embalagens por exterior	1
Nº do material (12NC)	910503703727
Copiar peso líquido (peça)	3,800 kg
Número de catálogo	523-000080-39
Descrição do número de catálogo	eW Graze MX Powercore, 2700 K, 30° x 60° Beam Angle, 914 mm (3 ft)

IP 66

Desenho dimensional

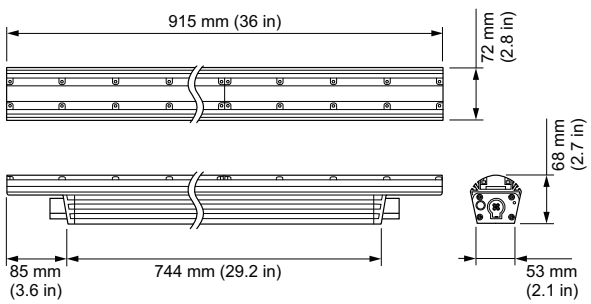

BCS419 30x60/2700 L914

© 2022 Signify Holding Todos os direitos reservados. Signify não oferece qualquer representação ou garantia quanto à precisão ou à integridade das informações inclusas aqui e não se responsabiliza por qualquer ação em função disso. As informações apresentadas neste documento não se destinam a qualquer oferta comercial e não compõem parte de qualquer cotação ou contrato, a menos que seja acordado pela Signify. Todas as marcas comerciais são de propriedade da Signify Holding ou de seus respectivos proprietários.